# euro RSH – Produktübersicht



Der Name **ebea** ist seit Jahrzehnten der Begriff für Bewehrungsanschlüsse. Die Marke **ebea** war die Erste, die auf dem europäischen Markt eine Lösung für eine nachträgliche und einfache Verbindung von Stahlbetonbauteilen bei durchgehender Schalung angeboten hat.

Mit dem Produkt **euro RSH** Bewehrungsanschluss wird ein stabiler, robuster und hochwertiger Verwahrkasten garantiert, der einen schnellen und kostengünstigen Einbau garantiert. Durch die spezielle Trapezprofilierung des Verwahrkasten mit sehr guten Verbundeigenschaften können hohe Querkräfte übertragen werden. Eine vielseitige Produktepalette garantiert eine Lösung für jede Anschlusssituation.

Die Biegeradien, die Überdeckungen und die Verankerungslängen der Elemente entsprechen der gültigen SIA-Norm. Betreffend der Tragfähigkeitswerte ist das DBV-Merkblatt «Rückbiegen von Betonstahl und Anforderungen an Verwahrkästen nach Eurocode 2» (2011) – nachfolgend in dem Katalog kurz «DBV-Merkblatt» bezeichnet – massgebend.

## euro RSH Produktaufbau

| | Komponenten | Material |
|---|---|---|
| 1 | **Bügel / Stab** | Betonstahl B500B |
| 2 | **Verwahrkasten** | feuerverzinktes Stahlblech |
| 3 | **Deckel** | feuerverzinktes Stahlblech |
| 4 | **Endkappe** | Polystyrol |
| 5 | **Etikett** | Selbstklebende Folie |
| (6) | **Abdichtung** (nur RSHactiv) | Volclay-Natriumbentonit |

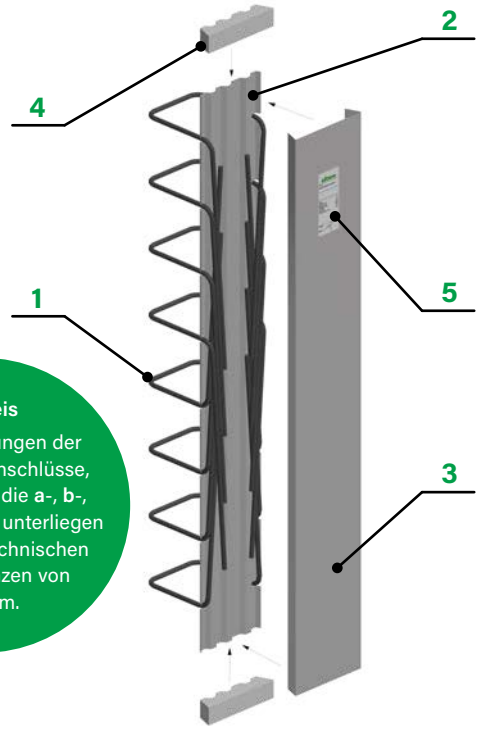


**Hinweis**
Die Abmessungen der Bewehrungsanschlüsse, insbesondere die **a**-, **b**-, **c**- und **x**-Masse unterliegen produktionstechnischen Masstoleranzen von ± 10 mm.

## euro RSH Stabdurchmesser und Stababstände

| Stab ø [mm] | Stababstand s [cm] 10 | 15 | 20 |
|---|---|---|---|
| ø 8 | spez. | spez. | spez. |
| ø 10 | spez. | ✓ | spez. |
| ø 12 | spez. | ✓ | spez. |
| ø 14 | spez. | spez. | spez. |

Stabdurchmesser (Ø) und Stababstände (s): Standard (✓) und Spezial (spez.)

## euro RSH Anzahl der Stäbe und Randabstände

| L [cm] | s = 10 cm n [Stk] | e [cm] | s = 15 cm n [Stk] | e [cm] | s = 20 cm n [Stk] | e [cm] |
|---|---|---|---|---|---|---|
| **80** | **8** | 5 | **5** | 10 | **4** | 10 |
| **125** | **12** | 7.5 | **8** | 10 | **6** | 12.5 |
| **250** | **25** | 5 | **17** | 5 | **12** | 15 |

Die Anzahl der Stäbe (n) und die Randabstände (e) sind von der Kastenlänge (L) und vom Stababstand (s) abhängig. Der Randabstand (e) gibt den Abstand des seitlichen Stabes bis zum Ende des Kastens an.

## euro RSH Verwahrkasten

Die folgende Tabelle gibt die Profilbreiten (B) und Längen (L) der verfügbaren Kästen an. Die Bügelbreiten (a) sind von der Profilbreite abhängig. Grössere Bügelbreiten sind bei einer Ausführung mit zwei getrennten Kasten (**euro RSH Typ B**) möglich.

| Profilbreite B [cm] | Profil-bezeichnung | Bügelbreite a [cm] | Kasten-länge L | Kasten-höhe |
|---|---|---|---|---|
| **11** | RSH 8 | **8** | **Standard: 125 cm** Sonder: max. 250 cm | ø 8, ø 10: **3.6 cm** ø 12, ø 14: **4.0 cm** |
| **13** | RSH 10 | **10** | | |
| **15** | RSH 12 | **12** | | |
| **17** | RSH 14 | **14** | | |
| **19** | RSH 16 | **16** | | |
| **21** | RSH 18 | **18** | | |
| **23** | RSH 20 | **20** | | |
| **25** | RSH 22 | **22** | | |

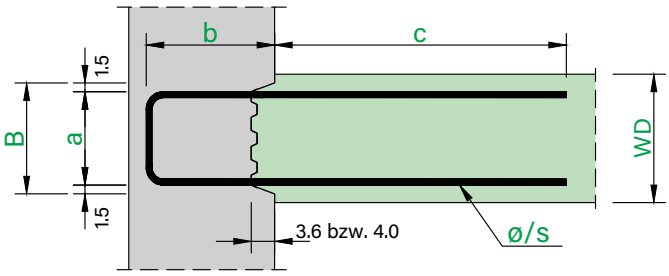


Etappe 1 ▶ | ◀ Etappe 2

# euro RSH – Typenübersicht



**RSH Typ A**
Seite 159

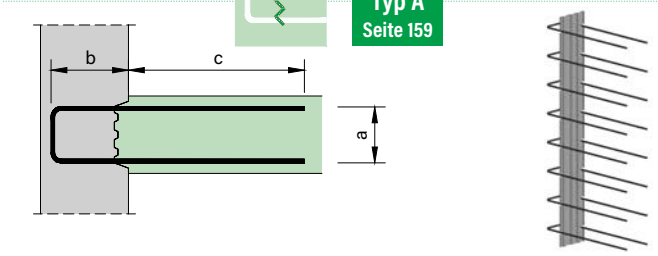


**RSH Typ B**
Seite 160

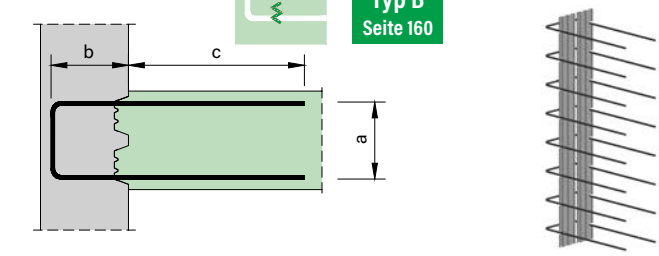


**RSH Typ E**
Seite 161

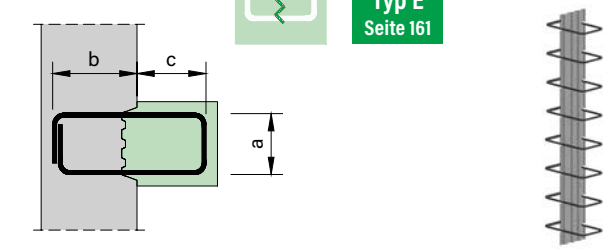


**RSH Typ H**
Seite 162

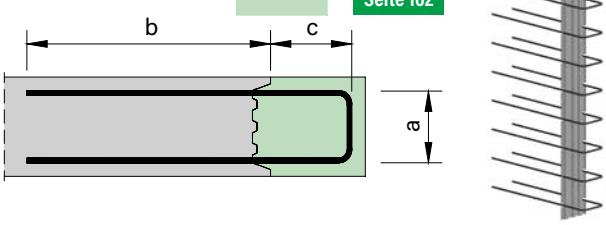


**RSH Typ F**
Seite 163

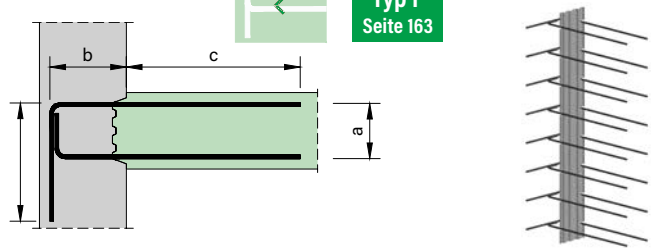


**RSH Typ G**
Seite 164

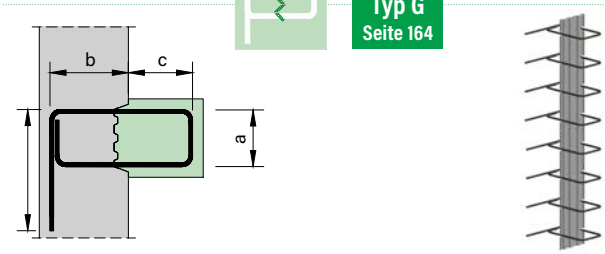


**RSH Typ C**
Seite 165

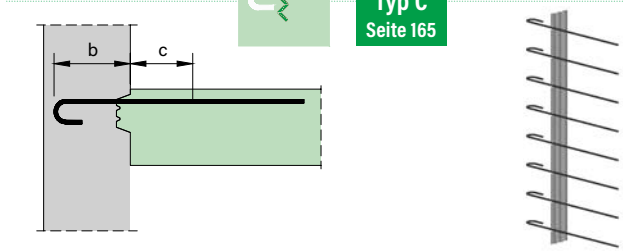


**RSH Typ C2**
Seite 165

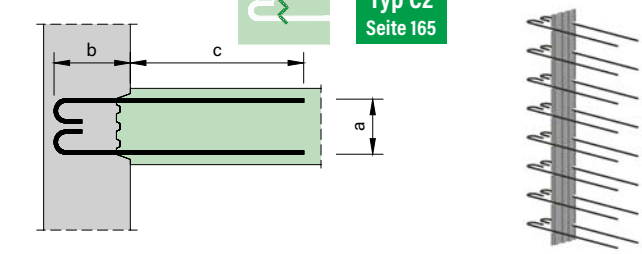


**RSH Typ K**
Seite 166

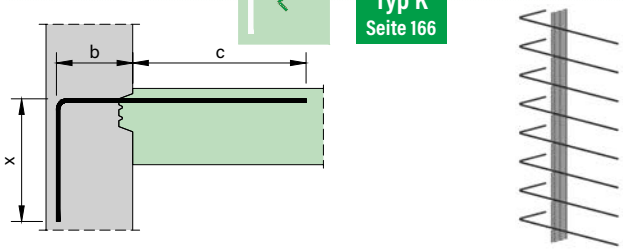


**RSH Typ L**
Seite 166

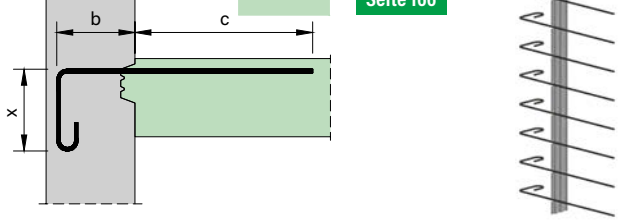


**RSH Typ N**
Seite 167

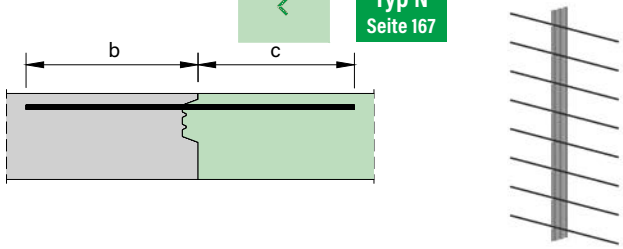


**RSH Typ N2**
Seite 167

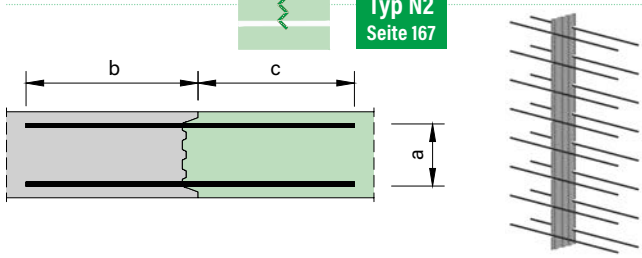

# euro RSH / RSV – Bemessungsgrundlagen



Das «DBV-Merkblatt» und die «SIA-Norm» regeln den Beton-Schubbemessungswiderstand ohne Bewehrung im Bereich von Fugen über unterschiedliche Modelle, die aber etwa die gleichen Ergebnisse zeigen. Die «SIA-Norm» regelt die Verbundbewehrung nicht direkt, jedoch kann durch die Normalspannung aus einem Druckfeld, infolge inneren Gleichgewichts, die Bewehrung senkrecht zur Fuge berücksichtigt werden. Der Bemessungswert der Schubfestigkeit in der Fuge nach Norm SIA 262:2013, Ziffer 4.3.4.3 beträgt:

$$\tau_{cd,red} = k_{ct} \times \tau_{cd} - k_{c\sigma} \times \sigma_d \leq 0.15 \times f_{cd} \text{ wobei } k_{ct} = 0.50 \text{ und } k_{c\sigma} = 0.90$$ (Fugenoberfläche: formschlüssig)

Das «DBV-Merkblatt» bietet demgegenüber eine umfangreiche Lösung für verschiedene Belastungsfälle und macht genaue Vorschriften. Die detaillierten Formeln nach «DBV-Merkblatt» ergeben häufig kleinere Bemessungswiderstände, die im Falle der Bewehrungsanschlüsse somit auch in der Schweiz zur Anwendung kommen können. Das «DBV-Merkblatt» und das entsprechende Berechnungsmodell wurden gestützt auf Eurocode 2 ermittelt. Die Werte zur Ermittlung der Querkrafttragwiderstände (z. B. $f_{cd}$, $f_{ctd}$, usw.) sind somit nach EC2 und nicht nach SIA-Normen zu wählen. Es resultieren kleinere Abweichungen.

Die Fugenoberflächen mit **euro RSH** in Querrichtung und **euro RSV** in Längsrichtung sind als **verzahnt** zu berücksichtigen. Beiwerte der verzahnten Fuge:

- Rauhigkeitsbeiwert: $c = 0.5$
- Reibungsbeiwert: $\mu = 0.9$
- Festigkeitsabminderungsbeiwert: $\nu = 0.7$

In Längsrichtung ist die Fugenoberflächen mit **euro RSH** als sehr glatt zu berücksichtigen. In Querrichtung ist die Fugenoberflächen mit **euro RSV** als glatt zu berücksichtigen.

Bei dynamischer Beanspruchung oder Ermüdungsbeanspruchung darf der Betonverbund nicht berücksichtigt werden. Der Rauhigkeitsbeiwert ist $c = 0$ zu setzen. Dasselbe Vorgehen gilt, wenn infolge der Einwirkungen rechtwinklig zur Fuge Zug entsteht ($\sigma$ = Zugkraft).

## euro RSH – Querkraftwiderstand quer zur Fuge

$$V_{Rd,c} = \frac{c}{0.5} \times \left(\frac{0.15}{\gamma_c} \times k \times (100 \times \rho_l \times f_{ck})^{1/3} + 0.12 \times \sigma_{cp}\right) \times b_w \times d \quad \text{[kN/m]}$$

- $k = 1 + \sqrt{\frac{200}{d[mm]}} \leq 2.0$
- $\rho_l = \frac{A_{sl}}{b_w \times d} \leq 0.02$
- $A_{sl} = \frac{\varnothing^2 \times \pi}{4}$
- $\sigma_{cp} = \frac{N_d}{A_c}$
- $b_w = 1.00$

**Fall c**
Zugzone unten (gelenkig)

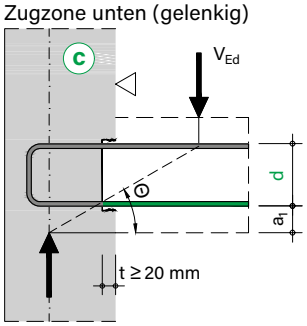


**Fall e**
Zugzone oben (eingespannt)

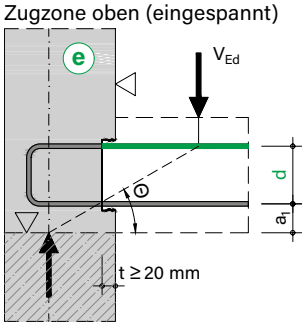


### Hinweise

- Im Belastungsfall «c» ist die untere Bewehrungslage die anzurechnende Längsbewehrung. Die obere Lage gilt hier nur für konstruktive Bewehrung.
- Liegt eine Betonierabschnittsgrenze unter dem Verwahrkasten innerhalb von 50 mm ($a_1 < 50$ mm), oder ist die obere Lage der Bewehrung die anzurechnende Längsbewehrung, so ist der Belastungsfall «e» zu beachten. In diesem Fall wird die Nutzhöhe (d) von Unterkante des Kastens gemessen.
- Bei der Ermittlung der Werte in der nebenstehenden Bemessungstabelle wurde keine Querkraftbewehrung berücksichtigt. Durch Anordnung einer Querkraftbewehrung dürfen die Widerstandswerte erhöht werden.
- Normalspannungen senkrecht zur Fuge infolge äusserer Einwirkungen bzw. Vorspannung sind nicht berücksichtigt ($\sigma_{cp=0}$).
- Die Tabellenwerte sind unter Erfüllung der vollen Verankerung und Übergreifung der Stäbe gültig.

**Bei kombinierter Beanspruchung durch Querkräfte quer und Schubkräfte längs zur Fuge dürfen die Nachweise gemäss «DBV-Merkblatt» getrennt geführt werden.**

# euro RSH – Bemessungsgrundlagen



## Bemessungstabelle

In der folgenden Tabelle sind die Querkraftwiderstandswerte [kN/m] quer zur Fuge dargestellt.

| $V_{Rd,quer}$ – Fall e | | | | | | | | | |
|---|---|---|---|---|---|---|---|---|---|
| Beton | ø/s [mm/cm] | Profilbreite B [cm] | | | | | | | |
| | | 11 | 13 | 15 | 17 | 19 | 21 | 23 | 25 |
| C20/25 | 8/10 | 40.5 | 46.3 | 51.7 | 56.8 | 61.7 | 66.4 | 70.1 | 72.8 |
| | 10/10 | 46.7 | 53.4 | 59.7 | 65.6 | 71.3 | 76.8 | 81.1 | 84.3 |
| | 12/10 | 52.3 | 59.9 | 67.0 | 73.8 | 80.3 | 86.5 | 91.5 | 95.1 |
| | 14/10 | 57.6 | 66.0 | 73.9 | 81.4 | 88.6 | 95.5 | 101.1 | 105.1 |
| | 8/15 | 35.4 | 40.4 | 45.1 | 49.6 | 53.9 | 58.0 | 61.2 | 63.6 |
| | 10/15 | 40.8 | 46.6 | 52.1 | 57.3 | 62.3 | 67.1 | 70.9 | 73.7 |
| | 12/15 | 45.7 | 52.3 | 58.6 | 64.5 | 70.1 | 75.5 | 79.9 | 83.0 |
| | 14/15 | 50.3 | 57.6 | 64.6 | 71.1 | 77.4 | 83.4 | 88.4 | 91.9 |
| | 8/20 | 32.2 | 36.7 | 41.0 | 45.1 | 49.0 | 52.7 | 55.6 | 57.8 |
| | 10/20 | 37.1 | 42.4 | 47.4 | 52.1 | 56.6 | 61.0 | 64.4 | 66.9 |
| | 12/20 | 41.5 | 47.5 | 53.2 | 58.6 | 63.7 | 68.6 | 72.6 | 75.4 |
| | 14/20 | 45.7 | 52.4 | 58.7 | 64.6 | 70.3 | 75.8 | 80.3 | 83.5 |
| C25/30 | 8/10 | 43.7 | 49.8 | 55.7 | 61.2 | 66.5 | 71.6 | 75.5 | 78.4 |
| | 10/10 | 50.3 | 57.5 | 64.3 | 70.7 | 76.9 | 82.8 | 87.4 | 90.8 |
| | 12/10 | 56.4 | 64.5 | 72.2 | 79.5 | 86.4 | 93.1 | 98.5 | 102.4 |
| | 14/10 | 62.0 | 71.1 | 79.6 | 87.7 | 95.4 | 102.9 | 109.0 | 113.3 |
| | 8/15 | 38.1 | 43.5 | 48.6 | 53.5 | 58.1 | 62.5 | 65.9 | 68.5 |
| | 10/15 | 43.9 | 50.2 | 56.1 | 61.8 | 67.1 | 72.3 | 76.4 | 79.4 |
| | 12/15 | 49.2 | 56.4 | 63.1 | 69.4 | 75.5 | 81.4 | 86.1 | 89.4 |
| | 14/15 | 54.2 | 62.1 | 69.5 | 76.6 | 83.4 | 89.9 | 95.2 | 98.9 |
| | 8/20 | 34.7 | 39.6 | 44.2 | 48.6 | 52.8 | 56.8 | 59.9 | 62.2 |
| | 10/20 | 39.9 | 45.6 | 51.0 | 56.1 | 61.0 | 65.7 | 69.4 | 72.1 |
| | 12/20 | 44.7 | 51.2 | 57.3 | 63.1 | 68.6 | 73.9 | 78.2 | 81.3 |
| | 14/20 | 49.2 | 56.4 | 63.2 | 69.6 | 75.7 | 81.6 | 86.5 | 89.9 |
| C30/37 | 8/10 | 46.4 | 53.0 | 59.2 | 65.0 | 70.7 | 76.1 | 80.2 | 83.3 |
| | 10/10 | 53.4 | 61.1 | 68.3 | 75.1 | 81.7 | 88.0 | 92.9 | 96.5 |
| | 12/10 | 59.9 | 68.6 | 76.7 | 84.5 | 91.9 | 99.0 | 104.7 | 108.8 |
| | 14/10 | 65.9 | 75.5 | 84.6 | 93.2 | 101.4 | 109.3 | 115.8 | 120.4 |
| | 8/15 | 40.5 | 46.3 | 51.7 | 56.8 | 61.7 | 66.4 | 70.1 | 72.8 |
| | 10/15 | 46.7 | 53.4 | 59.7 | 65.6 | 71.3 | 76.8 | 81.1 | 84.3 |
| | 12/15 | 52.3 | 59.9 | 67.0 | 73.8 | 80.3 | 86.5 | 91.5 | 95.1 |
| | 14/15 | 57.6 | 66.0 | 73.9 | 81.4 | 88.6 | 95.5 | 101.1 | 105.1 |
| | 8/20 | 36.8 | 42.0 | 47.0 | 51.6 | 56.1 | 60.4 | 63.7 | 66.1 |
| | 10/20 | 42.4 | 48.5 | 54.2 | 59.6 | 64.8 | 69.8 | 73.7 | 76.6 |
| | 12/20 | 47.5 | 54.4 | 60.9 | 67.0 | 72.9 | 78.6 | 83.1 | 86.4 |
| | 14/20 | 52.3 | 60.0 | 67.1 | 74.0 | 80.5 | 86.8 | 91.9 | 95.5 |

# euro RSH – Bemessungsgrundlagen



## Bemessungstabelle

In der folgenden Tabelle sind die Momententragwiderstände [kNm/m] quer zur Fuge dargestellt.

| | | $m_{Rd}$ bei b = 15 cm, c ≥ b | | | | | | | | $m_{Rd}$ bei b = 20 cm, c ≥ b | | | | | | | | $m_{Rd}$ bei b = 25 cm, c ≥ b | | | | | | | | $m_{Rd}$ bei b = $l_{bd,voll}$, c ≥ b | | | | | | | |
|---|---|---|---|---|---|---|---|---|---|---|---|---|---|---|---|---|---|---|---|---|---|---|---|---|---|---|---|---|---|---|---|
| Beton | ø/s [mm/cm] | Profilbreite B [cm] | | | | | | | | | | | | | | | | | | | | | | | | | | | | | |
| | | 11 | 13 | 15 | 17 | 19 | 21 | 23 | 25 | 11 | 13 | 15 | 17 | 19 | 21 | 23 | 25 | 11 | 13 | 15 | 17 | 19 | 21 | 23 | 25 | 11 | 13 | 15 | 17 | 19 | 21 | 23 | 25 |
| C20/25 | 8/10 | 9.2 | 11.3 | 13.4 | 15.5 | 17.6 | 19.8 | 21.9 | 24.0 | 12.0 | 14.8 | 17.6 | 20.5 | 23.3 | 26.1 | 28.9 | 31.8 | 14.6 | 18.1 | 21.6 | 25.1 | 28.6 | 32.1 | 35.6 | 39.1 | 14.6 | 18.1 | 21.6 | 25.1 | 28.6 | 32.1 | 35.6 | 39.1 |
| | 10/10 | 11.2 | 13.8 | 16.5 | 19.1 | 21.8 | 24.4 | 27.1 | 29.7 | 14.5 | 18.1 | 21.6 | 25.1 | 28.7 | 32.2 | 35.7 | 39.3 | 17.7 | 22.1 | 26.6 | 31.0 | 35.4 | 39.8 | 44.2 | 48.7 | 21.3 | 26.8 | 32.2 | 37.7 | 43.2 | 48.6 | 54.1 | 59.6 |
| | 12/10 | 13.0 | 16.2 | 19.4 | 22.6 | 25.8 | 28.9 | 32.1 | 35.3 | 16.9 | 21.1 | 25.4 | 29.6 | 33.9 | 38.1 | 42.3 | 46.6 | 20.5 | 25.8 | 31.1 | 36.4 | 41.7 | 47.0 | 52.3 | 57.6 | 28.2 | 36.1 | 43.9 | 51.8 | 59.7 | 67.6 | 75.4 | 83.3 |
| | 14/10 | 14.8 | 18.5 | 22.2 | 25.9 | 29.7 | 33.4 | 37.1 | 40.8 | 19.1 | 24.0 | 29.0 | 33.9 | 38.9 | 43.8 | 48.8 | 53.7 | 23.0 | 29.2 | 35.4 | 41.5 | 47.7 | 53.9 | 60.1 | 66.3 | 34.5 | 45.2 | 55.9 | 66.6 | 77.3 | 88.1 | 98.8 | 109.5 |
| | 8/15 | 6.2 | 7.6 | 9.0 | 10.5 | 11.9 | 13.3 | 14.7 | 16.1 | 8.2 | 10.1 | 12.0 | 13.8 | 15.7 | 17.6 | 19.5 | 21.4 | 10.0 | 12.3 | 14.7 | 17.0 | 19.3 | 21.7 | 24.0 | 26.3 | 10.0 | 12.3 | 14.7 | 17.0 | 19.3 | 21.7 | 24.0 | 26.3 |
| | 10/15 | 7.6 | 9.4 | 11.1 | 12.9 | 14.7 | 16.4 | 18.2 | 20.0 | 10.0 | 12.3 | 14.7 | 17.1 | 19.4 | 21.8 | 24.1 | 26.5 | 12.3 | 15.2 | 18.2 | 21.1 | 24.1 | 27.0 | 30.0 | 32.9 | 14.9 | 18.6 | 22.2 | 25.9 | 29.5 | 33.2 | 36.8 | 40.4 |
| | 12/15 | 8.9 | 11.1 | 13.2 | 15.3 | 17.4 | 19.5 | 21.7 | 23.8 | 11.7 | 14.5 | 17.4 | 20.2 | 23.0 | 25.8 | 28.7 | 31.5 | 14.3 | 17.9 | 21.4 | 25.0 | 28.5 | 32.0 | 35.6 | 39.1 | 20.3 | 25.6 | 30.8 | 36.1 | 41.3 | 46.6 | 51.8 | 57.0 |
| | 14/15 | 10.2 | 12.7 | 15.2 | 17.6 | 20.1 | 22.6 | 25.1 | 27.5 | 13.3 | 16.6 | 19.9 | 23.2 | 26.5 | 29.8 | 33.1 | 36.4 | 16.3 | 20.4 | 24.5 | 28.6 | 32.8 | 36.9 | 41.0 | 45.1 | 25.8 | 32.9 | 40.1 | 47.2 | 54.4 | 61.5 | 68.7 | 75.8 |
| | 8/20 | 4.7 | 5.8 | 6.8 | 7.9 | 8.9 | 10.0 | 11.1 | 12.1 | 6.2 | 7.6 | 9.0 | 10.5 | 11.9 | 13.3 | 14.7 | 16.1 | 7.6 | 9.4 | 11.1 | 12.9 | 14.6 | 16.4 | 18.1 | 19.9 | 7.6 | 9.4 | 11.1 | 12.9 | 14.6 | 16.4 | 18.1 | 19.9 |
| | 10/20 | 5.8 | 7.1 | 8.4 | 9.7 | 11.1 | 12.4 | 13.7 | 15.0 | 7.6 | 9.4 | 11.1 | 12.9 | 14.7 | 16.4 | 18.2 | 20.0 | 9.4 | 11.6 | 13.8 | 16.0 | 18.2 | 20.4 | 22.7 | 24.9 | 11.5 | 14.2 | 16.9 | 19.7 | 22.4 | 25.1 | 27.9 | 30.6 |
| | 12/20 | 6.8 | 8.4 | 10.0 | 11.6 | 13.2 | 14.8 | 16.3 | 17.9 | 8.9 | 11.1 | 13.2 | 15.3 | 17.4 | 19.5 | 21.7 | 23.8 | 11.0 | 13.7 | 16.3 | 19.0 | 21.6 | 24.3 | 26.9 | 29.6 | 15.8 | 19.7 | 23.7 | 27.6 | 31.5 | 35.5 | 39.4 | 43.4 |
| | 14/20 | 7.8 | 9.6 | 11.5 | 13.4 | 15.2 | 17.1 | 18.9 | 20.8 | 10.2 | 12.7 | 15.2 | 17.6 | 20.1 | 22.6 | 25.1 | 27.5 | 12.6 | 15.6 | 18.7 | 21.8 | 24.9 | 28.0 | 31.1 | 34.2 | 20.4 | 25.8 | 31.1 | 36.5 | 41.8 | 47.2 | 52.5 | 57.9 |
| C25/30 | 8/10 | 11.0 | 13.6 | 16.1 | 18.6 | 21.2 | 23.7 | 26.3 | 28.8 | 14.4 | 17.8 | 21.2 | 24.6 | 28.0 | 31.4 | 34.8 | 38.2 | 14.8 | 18.3 | 21.8 | 25.3 | 28.8 | 32.3 | 35.8 | 39.3 | 14.8 | 18.3 | 21.8 | 25.3 | 28.8 | 32.3 | 35.8 | 39.3 |
| | 10/10 | 13.4 | 16.6 | 19.8 | 23.0 | 26.1 | 29.3 | 32.5 | 35.7 | 17.5 | 21.7 | 26.0 | 30.2 | 34.5 | 38.7 | 42.9 | 47.2 | 21.4 | 26.7 | 32.0 | 37.3 | 42.6 | 47.9 | 53.2 | 58.5 | 22.0 | 27.4 | 32.9 | 38.4 | 43.8 | 49.3 | 54.8 | 60.2 |
| | 12/10 | 15.7 | 19.5 | 23.3 | 27.2 | 31.0 | 34.8 | 38.6 | 42.4 | 20.4 | 25.5 | 30.5 | 35.6 | 40.7 | 45.8 | 50.9 | 56.0 | 24.7 | 31.1 | 37.5 | 43.8 | 50.2 | 56.5 | 62.9 | 69.3 | 29.6 | 37.4 | 45.3 | 53.2 | 61.0 | 68.9 | 76.8 | 84.7 |
| | 14/10 | 17.8 | 22.3 | 26.8 | 31.2 | 35.7 | 40.1 | 44.6 | 49.0 | 23.0 | 29.0 | 34.9 | 40.8 | 46.8 | 52.7 | 58.6 | 64.6 | 27.8 | 35.2 | 42.6 | 50.1 | 57.5 | 64.9 | 72.3 | 79.8 | 37.0 | 47.7 | 58.4 | 69.2 | 79.9 | 90.6 | 101.3 | 112.0 |
| | 8/15 | 7.5 | 9.2 | 10.9 | 12.6 | 14.3 | 15.9 | 17.6 | 19.3 | 9.8 | 12.1 | 14.4 | 16.6 | 18.9 | 21.2 | 23.4 | 25.7 | 10.1 | 12.5 | 14.8 | 17.1 | 19.5 | 21.8 | 24.1 | 26.5 | 10.1 | 12.5 | 14.8 | 17.1 | 19.5 | 21.8 | 24.1 | 26.5 |
| | 10/15 | 9.1 | 11.3 | 13.4 | 15.5 | 17.6 | 19.7 | 21.9 | 24.0 | 12.0 | 14.8 | 17.7 | 20.5 | 23.3 | 26.2 | 29.0 | 31.8 | 14.8 | 18.3 | 21.9 | 25.4 | 28.9 | 32.5 | 36.0 | 39.5 | 15.2 | 18.9 | 22.5 | 26.2 | 29.8 | 33.4 | 37.1 | 40.7 |
| | 12/15 | 10.8 | 13.3 | 15.8 | 18.4 | 20.9 | 23.5 | 26.0 | 28.6 | 14.1 | 17.5 | 20.9 | 24.3 | 27.7 | 31.0 | 34.4 | 37.8 | 17.3 | 21.5 | 25.8 | 30.0 | 34.3 | 38.5 | 42.7 | 47.0 | 20.9 | 26.2 | 31.4 | 36.7 | 41.9 | 47.2 | 52.4 | 57.7 |
| | 14/15 | 12.3 | 15.3 | 18.2 | 21.2 | 24.2 | 27.1 | 30.1 | 33.1 | 16.0 | 20.0 | 24.0 | 27.9 | 31.9 | 35.8 | 39.8 | 43.7 | 19.6 | 24.6 | 29.5 | 34.5 | 39.4 | 44.4 | 49.3 | 54.2 | 26.9 | 34.1 | 41.2 | 48.4 | 55.5 | 62.6 | 69.8 | 76.9 |
| | 8/20 | 5.6 | 6.9 | 8.2 | 9.5 | 10.7 | 12.0 | 13.3 | 14.6 | 7.5 | 9.2 | 10.9 | 12.6 | 14.3 | 15.9 | 17.6 | 19.3 | 7.7 | 9.4 | 11.2 | 12.9 | 14.7 | 16.4 | 18.2 | 19.9 | 7.7 | 9.4 | 11.2 | 12.9 | 14.7 | 16.4 | 18.2 | 19.9 |
| | 10/20 | 6.9 | 8.5 | 10.1 | 11.7 | 13.3 | 14.9 | 16.5 | 18.1 | 9.1 | 11.3 | 13.4 | 15.5 | 17.6 | 19.7 | 21.9 | 24.0 | 11.3 | 14.0 | 16.6 | 19.3 | 21.9 | 24.6 | 27.2 | 29.9 | 11.6 | 14.4 | 17.1 | 19.8 | 22.6 | 25.3 | 28.0 | 30.8 |
| | 12/20 | 8.2 | 10.1 | 12.0 | 13.9 | 15.8 | 17.7 | 19.6 | 21.5 | 10.8 | 13.3 | 15.8 | 18.4 | 20.9 | 23.5 | 26.0 | 28.6 | 13.3 | 16.4 | 19.6 | 22.8 | 26.0 | 29.2 | 32.3 | 35.5 | 16.1 | 20.1 | 24.0 | 28.0 | 31.9 | 35.8 | 39.8 | 43.7 |
| | 14/20 | 9.4 | 11.6 | 13.8 | 16.0 | 18.3 | 20.5 | 22.7 | 24.9 | 12.3 | 15.3 | 18.2 | 21.2 | 24.2 | 27.1 | 30.1 | 33.1 | 15.1 | 18.8 | 22.5 | 26.2 | 30.0 | 33.7 | 37.4 | 41.1 | 21.0 | 26.4 | 31.8 | 37.1 | 42.5 | 47.8 | 53.2 | 58.5 |
| C30/37 | 8/10 | 12.3 | 15.1 | 17.9 | 20.8 | 23.6 | 26.4 | 29.2 | 32.1 | 15.0 | 18.5 | 22.0 | 25.5 | 29.0 | 32.5 | 36.0 | 39.5 | 15.0 | 18.5 | 22.0 | 25.5 | 29.0 | 32.5 | 36.0 | 39.5 | 15.0 | 18.5 | 22.0 | 25.5 | 29.0 | 32.5 | 36.0 | 39.5 |
| | 10/10 | 15.0 | 18.5 | 22.1 | 25.6 | 29.1 | 32.7 | 36.2 | 39.7 | 19.6 | 24.3 | 29.0 | 33.7 | 38.4 | 43.1 | 47.8 | 52.6 | 22.4 | 27.9 | 33.3 | 38.8 | 44.3 | 49.7 | 55.2 | 60.7 | 22.4 | 27.9 | 33.3 | 38.8 | 44.3 | 49.7 | 55.2 | 60.7 |
| | 12/10 | 17.6 | 21.8 | 26.0 | 30.3 | 34.5 | 38.8 | 43.0 | 47.2 | 22.8 | 28.5 | 34.1 | 39.8 | 45.4 | 51.1 | 56.7 | 62.4 | 27.8 | 34.8 | 41.9 | 49.0 | 56.1 | 63.1 | 70.2 | 77.3 | 30.5 | 38.3 | 46.2 | 54.1 | 62.0 | 69.8 | 77.7 | 85.6 |
| | 14/10 | 20.0 | 24.9 | 29.9 | 34.8 | 39.8 | 44.7 | 49.7 | 54.6 | 25.8 | 32.4 | 39.0 | 45.6 | 52.2 | 58.8 | 65.4 | 72.0 | 31.3 | 39.5 | 47.8 | 56.0 | 64.3 | 72.5 | 80.8 | 89.0 | 38.7 | 49.4 | 60.1 | 70.8 | 81.6 | 92.3 | 103.0 | 113.7 |
| | 8/15 | 8.3 | 10.2 | 12.1 | 14.0 | 15.9 | 17.7 | 19.6 | 21.5 | 10.2 | 12.5 | 14.9 | 17.2 | 19.5 | 21.9 | 24.2 | 26.5 | 10.2 | 12.5 | 14.9 | 17.2 | 19.5 | 21.9 | 24.2 | 26.5 | 10.2 | 12.5 | 14.9 | 17.2 | 19.5 | 21.9 | 24.2 | 26.5 |
| | 10/15 | 10.2 | 12.6 | 14.9 | 17.3 | 19.6 | 22.0 | 24.3 | 26.7 | 13.4 | 16.6 | 19.7 | 22.8 | 26.0 | 29.1 | 32.3 | 35.4 | 15.4 | 19.1 | 22.7 | 26.4 | 30.0 | 33.6 | 37.3 | 40.9 | 15.4 | 19.1 | 22.7 | 26.4 | 30.0 | 33.6 | 37.3 | 40.9 |
| | 12/15 | 12.0 | 14.8 | 17.6 | 20.5 | 23.3 | 26.1 | 29.0 | 31.8 | 15.7 | 19.5 | 23.3 | 27.0 | 30.8 | 34.6 | 38.4 | 42.1 | 19.3 | 24.0 | 28.8 | 33.5 | 38.2 | 42.9 | 47.6 | 52.3 | 21.3 | 26.6 | 31.8 | 37.1 | 42.3 | 47.6 | 52.8 | 58.1 |
| | 14/15 | 13.7 | 17.0 | 20.3 | 23.6 | 26.9 | 30.2 | 33.5 | 36.8 | 17.9 | 22.3 | 26.7 | 31.1 | 35.5 | 39.9 | 44.3 | 48.7 | 22.0 | 27.5 | 33.0 | 38.5 | 44.0 | 49.5 | 55.0 | 60.5 | 27.7 | 34.8 | 42.0 | 49.1 | 56.2 | 63.4 | 70.5 | 77.7 |
| | 8/20 | 6.3 | 7.7 | 9.1 | 10.5 | 11.9 | 13.4 | 14.8 | 16.2 | 7.7 | 9.5 | 11.2 | 13.0 | 14.7 | 16.5 | 18.2 | 20.0 | 7.7 | 9.5 | 11.2 | 13.0 | 14.7 | 16.5 | 18.2 | 20.0 | 7.7 | 9.5 | 11.2 | 13.0 | 14.7 | 16.5 | 18.2 | 20.0 |
| | 10/20 | 7.7 | 9.5 | 11.3 | 13.0 | 14.8 | 16.6 | 18.3 | 20.1 | 10.2 | 12.6 | 14.9 | 17.3 | 19.6 | 22.0 | 24.3 | 26.7 | 11.8 | 14.5 | 17.2 | 19.9 | 22.7 | 25.4 | 28.1 | 30.9 | 11.8 | 14.5 | 17.2 | 19.9 | 22.7 | 25.4 | 28.1 | 30.9 |
| | 12/20 | 9.1 | 11.2 | 13.3 | 15.5 | 17.6 | 19.7 | 21.8 | 23.9 | 12.0 | 14.8 | 17.6 | 20.5 | 23.3 | 26.1 | 29.0 | 31.8 | 14.8 | 18.3 | 21.9 | 25.4 | 28.9 | 32.5 | 36.0 | 39.5 | 16.4 | 20.3 | 24.2 | 28.2 | 32.1 | 36.1 | 40.0 | 43.9 |
| | 14/20 | 10.4 | 12.9 | 15.4 | 17.9 | 20.3 | 22.8 | 25.3 | 27.8 | 13.7 | 17.0 | 20.3 | 23.6 | 26.9 | 30.2 | 33.5 | 36.8 | 16.9 | 21.0 | 25.1 | 29.3 | 33.4 | 37.5 | 41.6 | 45.8 | 21.5 | 26.8 | 32.2 | 37.5 | 42.9 | 48.2 | 53.6 | 59.0 |

### Hinweise

- Die Momententragfähigkeiten sind ermittelt unter der Annahme, dass die Betondruckzone vollumfänglich im Profil zu liegen kommt.
- Die Tabellenwerte sind gültig, wenn das **c**-Mass ≥ **b**-Mass ist.
- Die Verankerungslänge $l_{bd,voll}$ ist nach SIA-Norm 262:2013, Ziffer 5.2.5 ermittelt.
- Die Zugfestigkeit der Bewehrung wird durch das Rückbiegen um 20 % reduziert. Dies ist in den tabellierten Werten berücksichtigt.
- Die Tabellenwerte sind unter Erfüllung der vollen Verankerungen und Übergreifung der Stäbe gültig.
- Für abweichende Geometrien oder bei Ausnützung der ganzen Bauteildicke (Betondruckzone ausserhalb des Profils) können die Werte beim technischen **RUWA**-Team erfragt werden.

# euro RSH Typ B



## Typenangaben

**euro RSH Typ B:** Zweischnittiger Bügeltyp in zwei Kästen. Ideal für grössere Bauteilstärke und Fugenausbildungen mittels Abdichtungssystemen wie Fugenbleche, Injektionsschläuche oder Quellbänder.

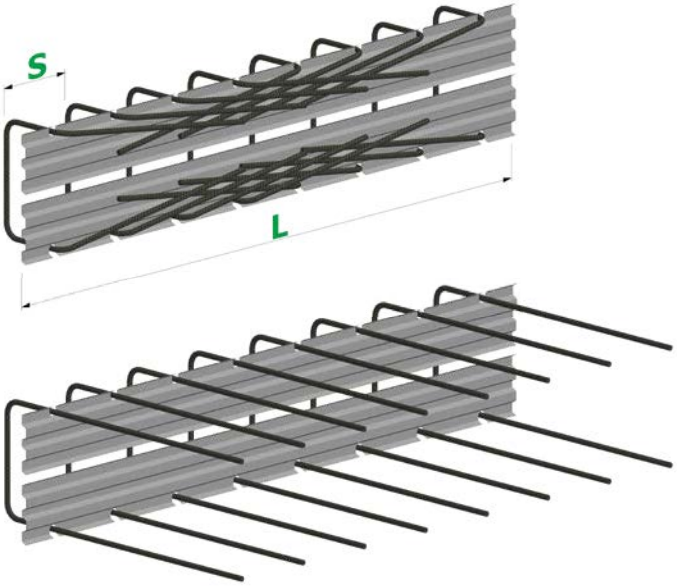


| Abmessungen euro RSH Typ B | | | | | | | | | |
|---|---|---|---|---|---|---|---|---|---|
| Stabdurchmesser | ø [mm] | **8 I 10 I 12 I 14** | | | | | | | |
| Stababstand | s [cm] | 10 I 15 I 20 | | | | | | | |
| Profilbreite | B [cm] | 2×11 | 2×13 | 2×15 | 2×17 | 2×19 | 2×21 | 2×23 | 2×25 |
| Bügelbreite = mindest. | a [cm] | 19 | 23 | 27 | 31 | 35 | 39 | 43 | 47 |
| Stablänge Etappe 1 | b [cm] | min. 9 | | | | | | | |
| Stablänge Etappe 2 | c [cm] | siehe Seite 179 | | | | | | | |
| Kastenlänge | L [cm] | **Standard: 125** I max. 250 | | | | | | | |

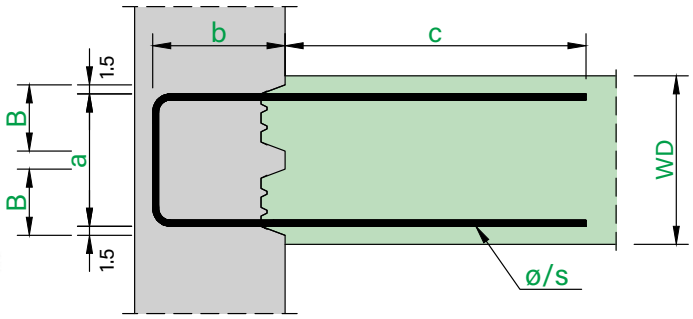


Etappe 1 ▶ | ◀ Etappe 2

## Standardprodukte / Sonderprodukte

Von diesem Typ sind keine vordefinierten Standardprodukte erhältlich. Die Zusammenstellung von Sonderprodukten ist unter Berücksichtigung der Masse in der obenstehenden Tabelle **«Abmessungen euro RSH Typ B»** möglich.

Der **euro RSH Typ B** ist auch als Variante **euro RSHactiv (BQ)** mit integrierter aktiver Fugendichtung erhältlich (Sonderprodukt).

### Hinweise zu euro RSH Typ B

- Die Stablängen Etappe 2 (c) sind von der Kastengeometrie, vom Stabdurchmesser und vom Stababstand abhängig. Die maximal möglichen Stablängen ($c_{max}$) sind auf der Seite 179 – **«Verankerungslängen»** vorgegeben.
- Die in der obenstehenden Tabelle **«Abmessungen euro RSH Typ B»** angegebenen Bügelbreiten (a) sind Mindestmasse, bei denen die Innenseiten der Kasten knapp anliegen. Grössere Werte sind wählbar.
- Die Profilbreite (B) ist in Anbetracht der erforderlichen Bügelbereite (a), der erforderlichen Stablänge (c) sowie des vorgesehenen Kastenabstandes zu wählen.
- Der Biegerollendurchmesser der Bügel beträgt gemäss der Norm SIA 262:2013, Ziffer 5.2.4 $d_3 = 4$ Ø. In der Rückbiegestelle wird dieser gemäss «DBV-Merkblatt» mit D = 6 Ø ausgeführt. Dabei wurde eine vorwiegend ruhende Belastung vorausgesetzt.
- Informationen zur Ermittlung der Querkraftwiderstandswerte sind auf der Seite 154 bis 156 – **«Bemessungsgrundlagen»** angegeben.

# euro RSH – Verankerungslängen



## Maximale Verankerungslängen $c_{max}$ für RSH (gilt auch für euro ID)

In den folgenden Tabellen sind die maximalen Stablängen der Etappe 2 ($c_{max}$) dargestellt. Die Längen sind von der verwendeten Bewehrung (Ø/s), der Profilbreite (B) und der Kastenlänge (L) abhängig. Bei kleineren Kastenlängen (L < 80 cm) wenden Sie sich bitte an unsere Ingenieure oder konsultieren Sie unser Bestellformular.

### Typen RSH A, F, C2, N2, ID A und ID F – zwei Bewehrungsreihen in einem Kasten

Die in der nebenstehenden Tabelle angegebenen Werte sind die maximal möglichen Längen ($c_{max}$) der aus geometrischen Gründen kritisch liegenden Stäbe. Bei Einzelfällen ist eine Ausführung mit variablen Stablängen längs des Kastens möglich. Mehr über individuelle Lösungen erfahren Sie von unserem technischen Support.

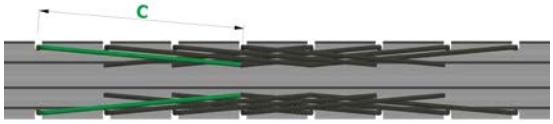


**$c_{max}$ bei RSH Typen A, F, C2, N2, ID A und ID F**

| Profil | a | L | s = 10 cm | | | | s = 15 cm | | | | s = 20 cm | | | |
|---|---|---|---|---|---|---|---|---|---|---|---|---|---|---|
| B [cm] | [cm] | [cm] | Ø 8 | Ø 10 | Ø 12 | Ø 14 | Ø 8 | Ø 10 | Ø 12 | Ø 14 | Ø 8 | Ø 10 | Ø 12 | Ø 14 |
| 11 | 8 | 80 ≤ L < 125 | 31 | 23 | – | – | 33 | 33 | – | – | 43 | 43 | – | – |
| | | 125 ≤ L < 250 | 31 | 23 | – | – | 48 | 36 | – | – | 65 | 49 | – | – |
| 13 | 10 | 80 ≤ L < 125 | 38 | 32 | 25 | – | 33 | 33 | 33 | – | 43 | 43 | 43 | – |
| | | 125 ≤ L < 250 | 42 | 32 | 25 | – | 63 | 49 | 39 | – | 65 | 65 | 53 | – |
| 15 | 12 | 80 ≤ L < 125 | 38 | 38 | 32 | 26 | 33 | 33 | 33 | 33 | 43 | 43 | 43 | 43 |
| | | 125 ≤ L < 250 | 53 | 41 | 32 | 26 | 63 | 63 | 50 | 41 | 65 | 65 | 65 | 56 |
| 17 | 14 | 80 ≤ L < 125 | 38 | 38 | 38 | 33 | 33 | 33 | 33 | 33 | 43 | 43 | 43 | 43 |
| | | 125 ≤ L < 250 | 60 | 50 | 40 | 33 | 63 | 63 | 62 | 51 | 65 | 65 | 65 | 65 |
| 19 | 16 | 80 ≤ L < 125 | 38 | 38 | 38 | 38 | 33 | 33 | 33 | 33 | 43 | 43 | 43 | 43 |
| | | 125 ≤ L < 250 | 60 | 59 | 48 | 40 | 63 | 63 | 63 | 61 | 65 | 65 | 65 | 65 |
| 21 | 18 | 80 ≤ L < 125 | 38 | 38 | 38 | 38 | 33 | 33 | 33 | 33 | 43 | 43 | 43 | 43 |
| | | 125 ≤ L < 250 | 60 | 60 | 56 | 47 | 63 | 63 | 63 | 63 | 65 | 65 | 65 | 65 |
| 23 | 20 | 80 ≤ L < 125 | 38 | 38 | 38 | 38 | 33 | 33 | 33 | 33 | 43 | 43 | 43 | 43 |
| | | 125 ≤ L < 250 | 60 | 60 | 60 | 53 | 63 | 63 | 63 | 63 | 65 | 65 | 65 | 65 |
| 25 | 22 | 80 ≤ L < 125 | 38 | 38 | 38 | 38 | 33 | 33 | 33 | 33 | 43 | 43 | 43 | 43 |
| | | 125 ≤ L < 250 | 60 | 60 | 60 | 60 | 63 | 63 | 63 | 63 | 65 | 65 | 65 | 65 |

### Typen RSH B, C, K, L und N – eine Bewehrungsreihe im Kasten

Die in der nebenstehenden Tabelle angegebenen Werte sind die maximal möglichen Längen ($c_{max}$) der aus geometrischen Gründen kritisch liegenden Stäbe. Bei Einzelfällen ist eine Ausführung mit variablen Stablängen längs des Kastens möglich. Mehr über individuelle Lösungen erfahren Sie von unserem technischen Support.

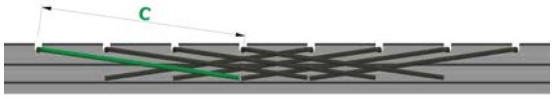


**$c_{max}$ bei RSH Typen B, C, K, L und N**

| Profil | a | L | s = 10 cm | | | | s = 15 cm | | | | s = 20 cm | | | |
|---|---|---|---|---|---|---|---|---|---|---|---|---|---|---|
| B [cm] | [cm] | [cm] | Ø 8 | Ø 10 | Ø 12 | Ø 14 | Ø 8 | Ø 10 | Ø 12 | Ø 14 | Ø 8 | Ø 10 | Ø 12 | Ø 14 |
| 11 | 8 | 80 ≤ L < 125 | 38 | 38 | 38 | 38 | 33 | 33 | 33 | 33 | 43 | 43 | 43 | 43 |
| | | 125 ≤ L < 250 | 60 | 60 | 60 | 53 | 63 | 63 | 63 | 63 | 65 | 65 | 65 | 65 |
| 13 | 10 | 80 ≤ L < 125 | 38 | 38 | 38 | 38 | 33 | 33 | 33 | 33 | 43 | 43 | 43 | 43 |
| | | 125 ≤ L < 250 | 60 | 60 | 60 | 60 | 63 | 63 | 63 | 63 | 65 | 65 | 65 | 65 |
| 15 | 12 | 80 ≤ L < 125 | 38 | 38 | 38 | 38 | 33 | 33 | 33 | 33 | 43 | 43 | 43 | 43 |
| | | 125 ≤ L < 250 | 60 | 60 | 60 | 60 | 63 | 63 | 63 | 63 | 65 | 65 | 65 | 65 |
| ≥ 17 | 14 | 80 ≤ L < 125 | 38 | 38 | 38 | 38 | 33 | 33 | 33 | 33 | 43 | 43 | 43 | 43 |
| | | 125 ≤ L < 250 | 60 | 60 | 60 | 60 | 63 | 63 | 63 | 63 | 65 | 65 | 65 | 65 |

### Typen RSH E, G, H und ID G – geschlossene Bügel im Kasten

Die in der nebenstehenden Tabelle angegebenen Werte sind die maximal möglichen Bügellängen ($c_{max}$). Wenn die Bügellänge (c) das Mass **(Stababstand [s] – 3 cm)** überschreitet, werden die Bügel im Kasten konisch ausgebildet.

**$c_{max}$ bei RSH Typen E, G, H und ID G**

| Profil | a | L | s = 10 cm | | | | s = 15 cm | | | | s = 20 cm | | | |
|---|---|---|---|---|---|---|---|---|---|---|---|---|---|---|
| B [cm] | [cm] | [cm] | Ø 8 | Ø 10 | Ø 12 | Ø 14 | Ø 8 | Ø 10 | Ø 12 | Ø 14 | Ø 8 | Ø 10 | Ø 12 | Ø 14 |
| 11 | 8 | | 16 | 8 | – | – | 25 | 13 | – | – | 34 | 17 | – | – |
| 13 | 10 | | 20 | 17 | 10 | – | 30 | 26 | 16 | – | 40 | 35 | 21 | – |
| 15 | 12 | ≥ 80 | 20 | 20 | 18 | 12 | 30 | 30 | 27 | 18 | 40 | 40 | 37 | 24 |
| 17 | 14 | | 20 | 20 | 20 | 19 | 30 | 30 | 30 | 28 | 40 | 40 | 40 | 38 |
| ≥ 19 | 16 | | 20 | 20 | 20 | 20 | 30 | 30 | 30 | 30 | 40 | 40 | 40 | 40 |

# euro RSH / RSV – Montageanleitung



## Einbauschritte

01 **Befestigung des euro Bewehrungsanschluss** an der Holzschalung des Bauteils Etappe 1 durch Nägel.

02 **Abtrennung des Kunststoff- oder Stahldeckels** nach dem Betonieren und Ausschalen des Bauteils.

03 **Rückbiegen der im Verwahrkasten eingebogenen Stäbe** (und Einsetzen der QD-Dorne bei euro ID).

04 **Betonieren des Bauteils Etappe 2.**

01

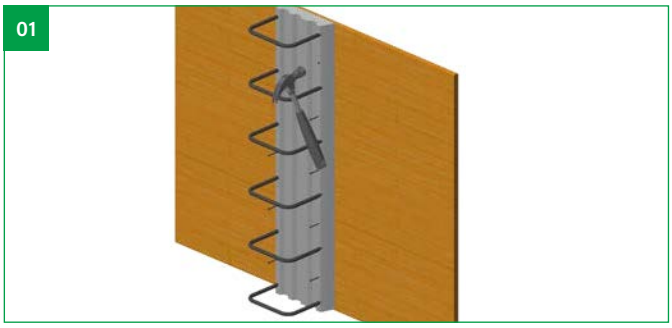

02

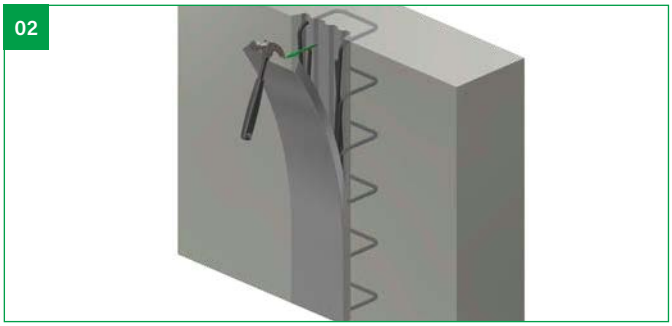

03

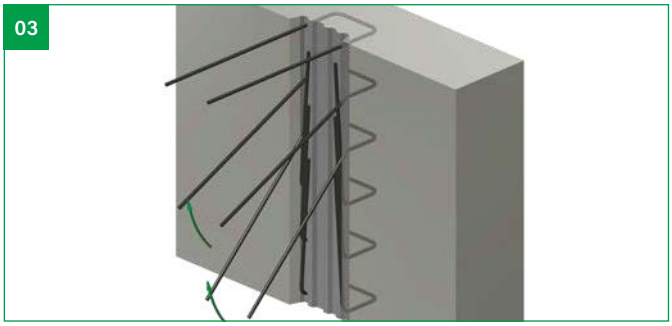

04

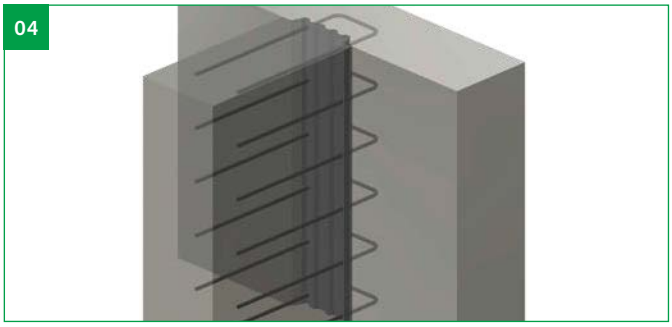

**Wichtiger Hinweis zu euro RSHactiv**
Beim **euro RSHactiv** mit Option BQ muss die Schutzfolie des innerhalb des Kastens angebrachte Bentonitstreifen nach dem Rückbiegen der Bewehrungseisen entfernt werden.

## Hinweise für die Baustelle

Die Elemente müssen beim Ablad und bei der Lagerung auf der Baustelle vorsichtig behandelt werden. Beschädigte Elemente dürfen nicht eingebaut werden. I Bei der Befestigung der Elemente ist zu beachten, dass die Richtung und die Masse der Bügelschenkel den Plänen entsprechen und zu der Bauteilgeometrie angepasst sind. I Bei Stahlschalungen muss eine andere Befestigungsart gewählt werden. I Vor dem Betonieren ist die Rückoberfläche des Verwahrkastens von Verunreinigungen wie z. B. Schalöl zu befreien. I Beim Rückbiegen der Stäbe ist zu beachten, dass die einzelnen Stäbe in einem Gang in die gewünschte Position gebogen werden und in der Biegestelle möglichst eine knickfreie Gerade aufweisen. Das maximale Kröpfmass sollte unter Ø/3 bleiben. I Vor dem Einschalen des Bauteils sind die Kasteninnenfläche und die Bewehrungsstäbe von Verunreinigungen, wie Zementschlämme und loser Beton zu befreien. I Eine ausreichende Befeuchtung der Betonoberfläche in der Arbeitsfuge ist für die Sicherung eines Verbundes zwischen Alt- und Frischbeton erforderlich. I Der korrekte Einbau der Elemente muss im Rahmen der Bewehrungsabnahme durch den zuständigen Ingenieur kontrolliert werden.

# euro RSH / RSV – Sonderanfertigungen



## Vorgeschlitzter Kasten – für gekrümmte Schalung

Die **euro RSH Bewehrungsanschlüsse** können durch ihre Trapezform nicht vorgeschlitzt werden und somit bauseits nicht als Polygonzug im Radius gekrümmt verlegt werden.

Die **euro RSV Bewehrungsanschlüsse** können auf Grund ihrer Bauart ohne zusätzliche Bearbeitung leicht in Rundungen mit einem Radius von ≥ 3.00 m gebogen werden.

## Edelstahlbewehrung

Die **euro RSH Sondertypen** können auch mit Edelstahlbewehrung ausgeführt werden. Es stehen die Edelstahlqualitäten 1.4362 (VE1) und 1.4462 (VE2) zur Verfügung in den für euro erhältlichen Durchmessern 8, 10, 12 + 14 mm.

### Bestellbeispiel (Bestellformular)

Pflichtangabe | nicht wählbar | optional

| euro RSH – für die Beanspruchung in Querrichtung | | | | | | | | | | | | | | | |
|---|---|---|---|---|---|---|---|---|---|---|---|---|---|---|---|
| Pos. | Typ RSH | Stab Ø [mm] | Stab s [cm] | WD(1) [cm] | Profil-breite B [cm] | Masse(2) [cm] a | b | c | $c_{max}$ | x | Kasten-länge(3) L [cm] | Anz. [Stk] | Σ [lfm] | RSH activ (BQ) | Bauteil/ Bemerkung |
| b1 | RSH A | 12 | /15 | 25 | 21 | 18 | 20 | 60 | 63 | | 125 | 5 | 6.25 | | 1.4362 (VE1) |
| b2 | RSH B | 10 | /15 | 30 | 2×11 | 22 | 25 | 50 | 63 | | 125 | 10 | 12.50 | | 1.4462 (VE2) |

Die **euro RSV Sondertypen** können nicht in Edelstahlbewehrung ausgeführt werden.

## Fugenabdichtung mit Bentonitquellbänder

Die **euro RSH Sondertypen** können auf Wunsch mit integrierter Abdichtung geliefert werden. Es werden Bentonitquellbänder (ACSplus) beidseits der Profile befestigt. Sie haben eine Breite von 5 cm. Um Bereiche zwischen zwei Bewehrungsanschlüssen zu verbinden, können ebenfalls Bentonitquellbänder lose mitbestellt werden (BQ lose). Diese Bänder können in Rollen à 9.00 m mitbestellt werden. Weitere Informationen dazu finden Sie auf Seite 168, **«euro RSHactiv»**.

### Bestellbeispiel (Bestellformular)

Pflichtangabe | nicht wählbar | optional

| euro RSH – für die Beanspruchung in Querrichtung | | | | | | | | | | | | | | | |
|---|---|---|---|---|---|---|---|---|---|---|---|---|---|---|---|
| Pos. | Typ RSH | Stab Ø [mm] | Stab s [cm] | WD(1) [cm] | Profil-breite B [cm] | Masse(2) [cm] a | b | c | $c_{max}$ | x | Kasten-länge(3) L [cm] | Anz. [Stk] | Σ [lfm] | RSH activ (BQ) | Bauteil/ Bemerkung |
| b1 | RSH A | 12 | /15 | 25 | 21 | 18 | 20 | 60 | 63 | | 125 | 5 | 6.25 | x | |

| RSHactiv Stossfugenband lose (BQ) | |
|---|---|
| Typ | Stk. [Rollen à 9.00 m] |
| ACS plus 50 mm | 2 |

Mit den **euro RSHactiv Standardpositionen 500, 502, 503** und **504** stehen auch Lagerartikel zur Verfügung mit bereits integrierten Betonitquellbänder. Auch hier können Betonitquellbänder ab Rollen dazu bestellt werden.

Die **euro RSV Sondertypen** können nicht mit integrierter Fugenabdichtung ausgeführt werden.

### Wichtiger Hinweis

Die Sonderanfertigungen sind nur bei den **euro RSH** und **RSV Sondertypen** bestellbar. Die **euro Standardtypen** (Lagerprodukte) sind nicht mit Edelstahlbewehrung oder integrierter Abdichtung erhältlich (nur als Sondertyp).