euro RSV – Produktübersicht

Der Name **ebea** ist seit Jahrzehnten der Begriff für Bewehrungsanschlüsse. Die Marke **ebea** war die Erste, die auf dem europäischen Markt eine Lösung für eine nachträgliche und einfache Verbindung von Stahlbetonbauteilen bei durchgehender Schalung angeboten hat.

Mit dem Produkt **euro RSV** Bewehrungsanschluss wird ein stabiler, robuster und hochwertiger Verwahrkasten garantiert, der einen schnellen und kostengünstigen Einbau garantiert. Durch die spezielle Trapezprofilierung des Verwahrkasten mit sehr guten Verbundeigenschaften können hohe Querkräfte übertragen werden. Eine vielseitige Produktepalette garantiert eine Lösung für jede Anschlusssituation.

Die Biegeradien, die Überdeckungen und die Verankerungslängen der Elemente entsprechen der gültigen SIA-Norm. Betreffend der Tragfähigkeitswerte ist das DBV-Merkblatt «Rückbiegen von Betonstahl und Anforderungen an Verwahrkästen nach Eurocode 2» (2011) – nachfolgend in dem Katalog kurz «DBV-Merkblatt» bezeichnet – massgebend.

euro RSV Produktaufbau

	Komponenten	Material
1	**Bügel / Stab**	Betonstahl B500B
2	**Verwahrkasten**	feuerverzinktes Stahlblech
3	**Deckel**	Kunststoff
4	**Endkappe**	Polystyrol
5	**Etikett**	Selbstklebende Folie

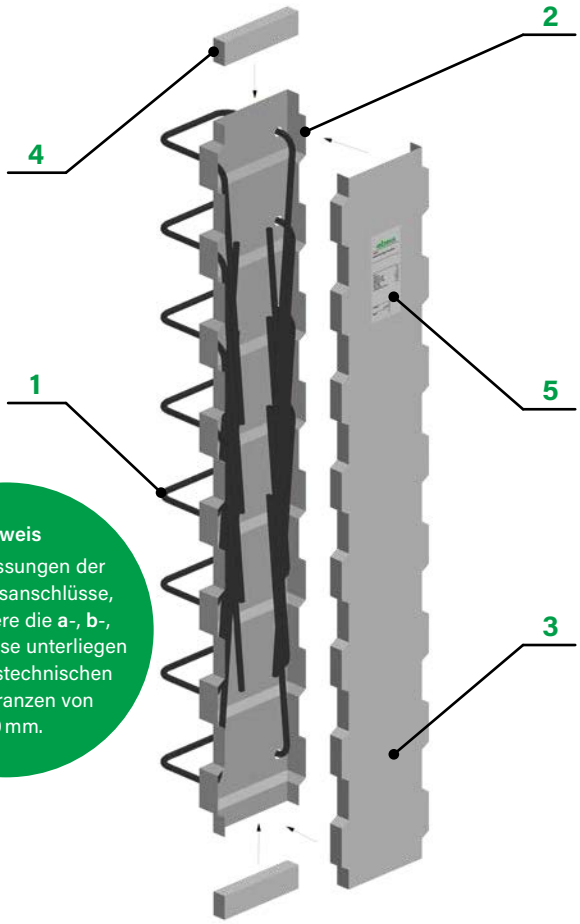

euro RSV Stabdurchmesser und Stababstände

Stab ø [mm]	Stababstand s [cm] 15
ø 8	spez.
ø 10	✓
ø 12	✓
ø 14	spez.

Stabdurchmesser (Ø) und Stababstände (s): Standard (✓) und Spezial (spez.)

Hinweis
Die Abmessungen der Bewehrungsanschlüsse, insbesondere die **a**-, **b**-, **c**- und **x**-Masse unterliegen produktionstechnischen Masstoleranzen von ±10 mm.

euro RSV Anzahl der Stäbe und Randabstände

L [cm]	s = 15 cm n [Stk]	e [cm]
62	4	8.5
78	5	9
93	6	9
109	7	9.5
125	8	10

Die Anzahl der Stäbe (n) und die Randabstände (e) sind von der Kastenlänge (L) und vom Stababstand (s) abhängig. Der Randabstand (e) gibt den Abstand des seitlichen Stabes bis zum Ende des Kastens an.

euro RSV Verwahrkasten

Die folgende Tabelle gibt die Profilbreiten (B) und Längen (L) der verfügbaren Kästen an. Die Bügelbreiten (a) sind von der Profilbreite abhängig.

Profilbreite B [cm]	Profil-bezeichnung	Bügelbreite a [cm]	Kasten-länge L	Kasten-höhe
11	RSH 8	8	**Standard: 125 cm**	4.0 cm
14	RSH 11	11	Sonder: 62, 78, 93, 109, 125 cm	
17	RSH 14	14		
21	RSH 18	18		

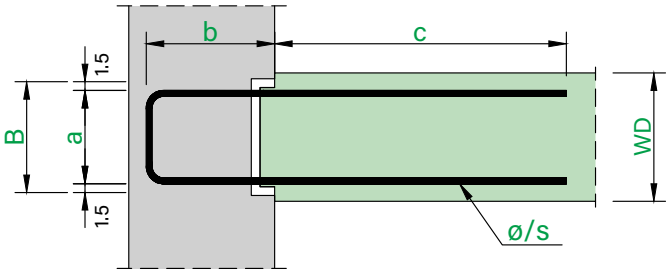

Etappe 1 ▶ | ◀ Etappe 2

euro RSV – Typenübersicht

RSV Typ A
Seite 169

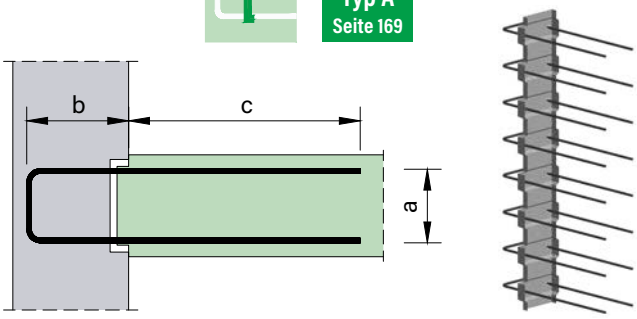

RSV Typ G
Seite 173

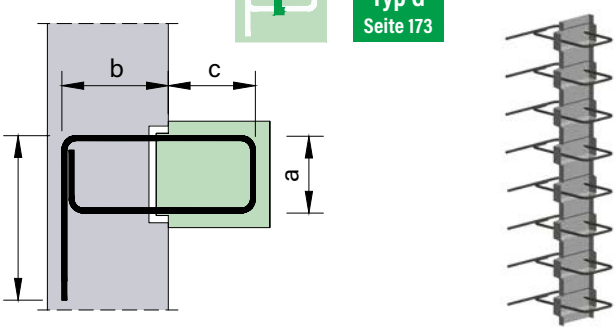

RSV Typ E
Seite 170

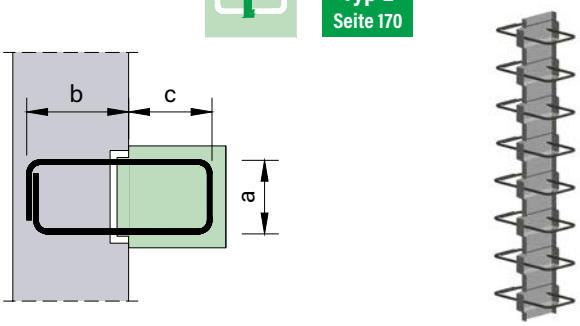

RSV Typ C2
Seite 174

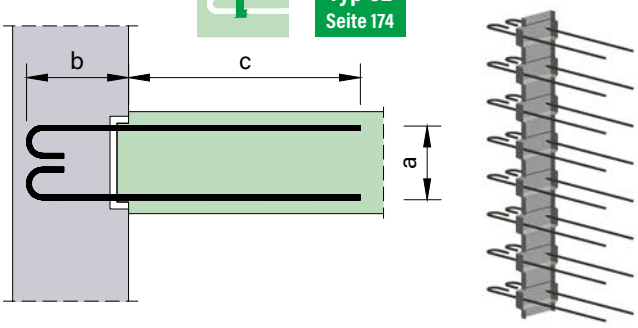

RSV Typ H
Seite 171

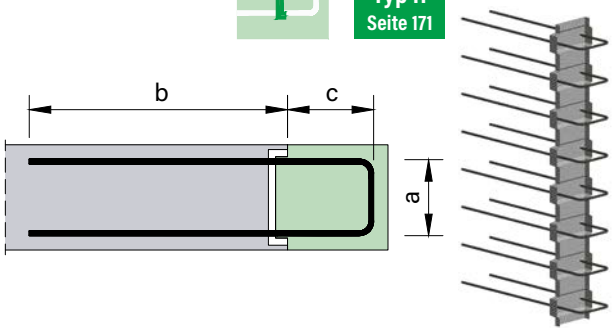

RSV Typ N2
Seite 175

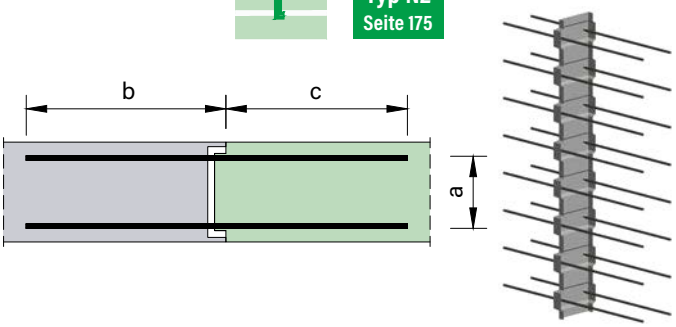

RSV Typ F
Seite 172

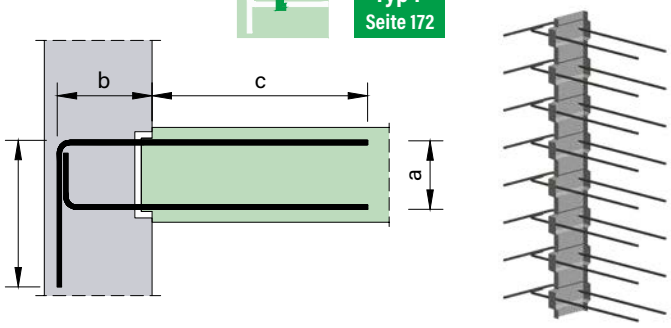

euro RSH / RSV – Bemessungsgrundlagen

Das «DBV-Merkblatt» und die «SIA-Norm» regeln den Beton-Schubbemessungswiderstand ohne Bewehrung im Bereich von Fugen über unterschiedliche Modelle, die aber etwa die gleichen Ergebnisse zeigen. Die «SIA-Norm» regelt die Verbundbewehrung nicht direkt, jedoch kann durch die Normalspannung aus einem Druckfeld, infolge inneren Gleichgewichts, die Bewehrung senkrecht zur Fuge berücksichtigt werden. Der Bemessungswert der Schubfestigkeit in der Fuge nach Norm SIA 262:2013, Ziffer 4.3.4.3 beträgt:

$$\tau_{cd,red} = k_{ct} \times \tau_{cd} - k_{c\sigma} \times \sigma_d \leq 0.15 \times f_{cd} \text{ wobei } k_{ct} = 0.50 \text{ und } k_{c\sigma} = 0.90$$ (Fugenoberfläche: formschlüssig)

Das «DBV-Merkblatt» bietet demgegenüber eine umfangreiche Lösung für verschiedene Belastungsfälle und macht genaue Vorschriften. Die detaillierten Formeln nach «DBV-Merkblatt» ergeben häufig kleinere Bemessungswiderstände, die im Falle der Bewehrungsanschlüsse somit auch in der Schweiz zur Anwendung kommen können. Das «DBV-Merkblatt» und das entsprechende Berechnungsmodell wurden gestützt auf Eurocode 2 ermittelt. Die Werte zur Ermittlung der Querkrafttragwiderstände (z. B. f_{cd}, f_{ctd}, usw.) sind somit nach EC2 und nicht nach SIA-Normen zu wählen. Es resultieren kleinere Abweichungen.

Die Fugenoberflächen mit **euro RSH** in Querrichtung und **euro RSV** in Längsrichtung sind als **verzahnt** zu berücksichtigen. Beiwerte der verzahnten Fuge:

- Rauhigkeitsbeiwert: $c = 0.5$
- Reibungsbeiwert: $\mu = 0.9$
- Festigkeitsabminderungsbeiwert: $\nu = 0.7$

In Längsrichtung ist die Fugenoberflächen mit **euro RSH** als sehr glatt zu berücksichtigen. In Querrichtung ist die Fugenoberflächen mit **euro RSV** als glatt zu berücksichtigen.

Bei dynamischer Beanspruchung oder Ermüdungsbeanspruchung darf der Betonverbund nicht berücksichtigt werden. Der Rauhigkeitsbeiwert ist $c = 0$ zu setzen. Dasselbe Vorgehen gilt, wenn infolge der Einwirkungen rechtwinklig zur Fuge Zug entsteht (σ = Zugkraft).

euro RSH – Querkraftwiderstand quer zur Fuge

$$V_{Rd,c} = \frac{c}{0.5} \times \left(\frac{0.15}{\gamma_c} \times k \times (100 \times \rho_l \times f_{ck})^{1/3} + 0.12 \times \sigma_{cp}\right) \times b_w \times d \quad \text{[kN/m]}$$

- $k = 1 + \sqrt{\frac{200}{d[mm]}} \leq 2.0$
- $\rho_l = \frac{A_{sl}}{b_w \times d} \leq 0.02$
- $A_{sl} = \frac{\varnothing^2 \times \pi}{4}$
- $\sigma_{cp} = \frac{N_d}{A_c}$
- $b_w = 1.00$

Fall c
Zugzone unten (gelenkig)

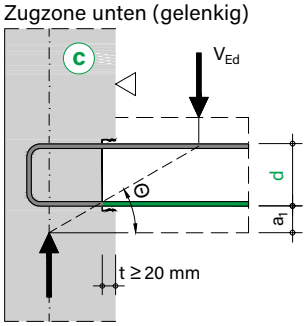

Fall e
Zugzone oben (eingespannt)

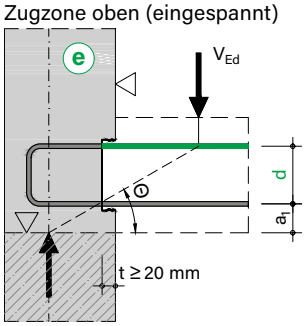

Hinweise

- Im Belastungsfall «c» ist die untere Bewehrungslage die anzurechnende Längsbewehrung. Die obere Lage gilt hier nur für konstruktive Bewehrung.
- Liegt eine Betonierabschnittsgrenze unter dem Verwahrkasten innerhalb von 50 mm ($a_1 < 50$ mm), oder ist die obere Lage der Bewehrung die anzurechnende Längsbewehrung, so ist der Belastungsfall «e» zu beachten. In diesem Fall wird die Nutzhöhe (d) von Unterkante des Kastens gemessen.
- Bei der Ermittlung der Werte in der nebenstehenden Bemessungstabelle wurde keine Querkraftbewehrung berücksichtigt. Durch Anordnung einer Querkraftbewehrung dürfen die Widerstandswerte erhöht werden.
- Normalspannungen senkrecht zur Fuge infolge äusserer Einwirkungen bzw. Vorspannung sind nicht berücksichtigt ($\sigma_{cp=0}$).
- Die Tabellenwerte sind unter Erfüllung der vollen Verankerung und Übergreifung der Stäbe gültig.

Bei kombinierter Beanspruchung durch Querkräfte quer und Schubkräfte längs zur Fuge dürfen die Nachweise gemäss «DBV-Merkblatt» getrennt geführt werden.

euro RSV – Bemessungsgrundlagen

euro RSV – Schubkraftwiderstand längs zur Fuge

Bemessungswert des Schubkraftwiderstandes:

$$V_{Rdi} = v_{Rdi} \times b_i \quad [kN/m]$$

$$v_{Rdi} = c \times f_{ctd} + \mu \times \sigma_n + v_{Rdi,s} \leq v_{Rdi,max} \quad [N/mm^2]$$

Traganteile: Beton + Reibung + Verbundbewehrung

- $f_{ctd} = a_{ct} \times \frac{f_{ctk;0.05}}{y_c}$
- $f_{cd} = a_{cc} \times \frac{f_{ck;0.05}}{y_c}$
- $a_{cc} = a_{ct} = 0.85$
- $\sigma_n < 0.6 \times f_{cd}$
- $v_{Rdi,s} = \rho \times f_{yd,red} \times (1.2\mu \times \sin\alpha + \cos\alpha)$
- $\rho = \frac{A_s}{A_i}$
- $A_s = 2 \times \frac{\varnothing^2 \times \pi}{4}$
- $A_i = b_i \times 1.00m$
- $f_{yd,red} = \frac{400N/mm^2}{y_s}$
- $\alpha = 90°$
- $v_{Rdi,max} = 0.5 \times v \times f_{cd}$
- b_i = Breite der Schubfläche (gemäss Tabelle «**Schubfläche b_i**» unten)

Fall a
Zweischnittige Typen

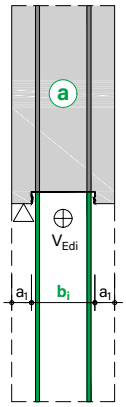

Fall b
Einschnittige Typen zweiseitig verlegt

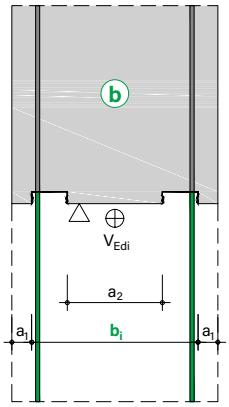

Hinweise

- Die Werte gelten nur bei Verwendung von zweischnittigen Typen (Belastungsfall «a»), oder bei zweiseitiger Verlegung der einschnittigen Typen (Belastungsfall «b»).
- Die Betonierfugen seitlich des Kastens dürfen ab einer Breite $a_1 \geq 5$ cm als tragend angesetzt werden. Ebenfalls darf die Fuge zwischen zwei Kasten in der Breite der Schubfläche (b_i) angerechnet werden. In Abhängigkeit der Oberflächenbeschaffenheit von Betonierfuge und Verwahrkasten ist die Breite der Schubfläche gemäss untenstehender Tabelle zu bestimmen. Wir empfehlen auf der sicheren Seite liegend nur den Kasten mit dessen Oberflächenbeschaffenheit (glatt) zu berücksichtigen (Schubfläche $b_i = B$ bzw. $b_i = 2B$ beim **euro RSV Typ B**).

Schubfläche b_i – zweischnittige Typen (Fall a)

Oberfläche	gleich		Kasten glatter		Kasten rauer	
	b_i	c, μ	b_i	c, μ	b_i	c, μ
$a_1 < 5$ cm	B	Kasten	B	Kasten	B	Kasten
$a_1 \geq 5$ cm, V1	$B + 2a_1$	Kasten = Betonierfuge	$B + 2a_1$	Kasten	$B + 2a_1$	Betonierfuge
$a_1 \geq 5$ cm, V2			$2a_1$	Betonierfuge	B	Kasten

Schubfläche b_i – 2 × einschnittige Typen (Fall b)

Oberfläche	gleich		Kasten glatter		Kasten rauer	
	b_i	c, μ	b_i	c, μ	b_i	c, μ
$a_1 < 5$ cm, V1	$2B + a_2$	Kasten = Betonierfuge	$2B + a_2$	Kasten	$2B + a_2$	Betonierfuge
$a_1 < 5$ cm, V2			a_2	Betonierfuge	2B	Kasten
$a_1 \geq 5$ cm, V1	$2B + a_2 + 2a_1$	Kasten = Betonierfuge	$2B + a_2 + 2a_1$	Kasten	$2B + a_2 + 2a_1$	Betonierfuge
$a_1 \geq 5$ cm, V2			$a_2 + 2a_1$	Betonierfuge	2B	Kasten

Abkürzungen

- b_i Schubfläche
- B Profilbreite
- a_1 Betonierfugen seitlich
- a_2 Betonierfugen zwischen den Kasten beim **euro RSV Typ B**

Beiwerte c und μ für raue bzw. verzahnte Betonierfugen sind im «**DBV-Merkblatt**» zu finden.

euro RSV – Bemessungsgrundlagen

Bemessungstabelle

In der folgenden Tabelle sind die Schubkraftwiderstandswerte [kN/m] längs zur Fuge dargestellt. Die Tabellenwerte sind unter Erfüllung der vollen Verankerung in Etappe 2 gültig. Bei den grün markierten Widerstandswerten ist $v_{Rdi,max}$ massgebend.

		$v_{Rd,\,längs}$ bei Bügellänge b = 15 cm				$v_{Rd,\,längs}$ bei Bügellänge b = 20 cm				$v_{Rd,\,längs}$ bei Bügellänge b = 25 cm			
Beton	ø/s [mm/cm]	Schubfläche b_i [mm]				Schubfläche b_i [mm]				Schubfläche b_i [mm]			
		110	140	170	210	110	140	170	210	110	140	170	210
C20/25	8/10	238.7	251.4	264.2	281.2	325.9	338.7	351.4	368.4	413.2	425.9	438.7	455.7
	10/10	286.7	299.4	312.2	329.2	395.7	408.5	421.2	438.2	436.3	517.5	530.3	547.3
	12/10	334.7	347.4	360.2	377.2	436.3	478.3	491.0	508.0	436.3	555.3	621.9	638.9
	14/10	382.6	395.4	408.1	425.1	436.3	548.1	560.8	577.8	436.3	555.3	674.3	730.5
	8/15	174.7	187.5	200.2	217.2	232.9	245.6	258.4	275.4	291.0	303.8	316.5	333.5
	10/15	206.7	219.5	232.2	249.2	279.4	292.2	304.9	321.9	352.1	364.9	377.6	394.6
	12/15	238.7	251.4	264.2	281.2	325.9	338.7	351.4	368.4	413.2	425.9	438.7	455.7
	14/15	270.7	283.4	296.2	313.2	372.5	385.2	398.0	415.0	436.3	487.0	499.8	516.8
	8/20	142.7	155.5	168.2	185.2	186.3	199.1	211.8	228.8	230.0	242.7	255.5	272.5
	10/20	166.7	179.5	192.2	209.2	221.2	234.0	246.7	263.7	275.8	288.5	301.3	318.3
	12/20	190.7	203.5	216.2	233.2	256.1	268.9	281.6	298.6	321.6	334.3	347.1	364.1
	14/20	214.7	227.4	240.2	257.2	291.0	303.8	316.5	333.5	367.4	380.1	392.9	409.9
C25/30	8/10	286.4	301.7	317.0	337.4	391.1	406.4	421.7	442.1	433.9	449.2	464.5	484.9
	10/10	344.0	359.3	374.6	395.0	474.9	490.2	505.5	525.9	545.4	621.1	636.4	656.8
	12/10	401.6	416.9	432.2	452.6	545.4	573.9	589.2	609.6	545.4	694.2	746.3	766.7
	14/10	459.2	474.5	489.8	510.2	545.4	657.7	673.0	693.4	545.4	694.2	842.9	876.6
	8/15	209.7	225.0	240.3	260.7	279.5	294.8	310.1	330.5	308.0	323.3	338.6	359.0
	10/15	248.0	263.3	278.6	299.0	335.3	350.6	365.9	386.3	422.5	437.8	453.1	473.5
	12/15	286.4	301.7	317.0	337.4	391.1	406.4	421.7	442.1	495.8	511.1	526.4	546.8
	14/15	324.8	340.1	355.4	375.8	447.0	462.3	477.6	498.0	545.4	584.4	599.7	620.1
	8/20	171.3	186.6	201.9	222.3	223.6	238.9	254.2	274.6	245.0	260.3	275.6	296.0
	10/20	200.1	215.4	230.7	251.1	265.5	280.8	296.1	316.5	330.9	346.2	361.5	381.9
	12/20	228.8	244.1	259.4	279.8	307.4	322.7	338.0	358.4	385.9	401.2	416.5	436.9
	14/20	257.6	272.9	288.2	308.6	349.2	364.5	379.8	400.2	440.9	456.2	471.5	491.9
C30/37	8/10	318.3	335.3	352.3	374.9	434.6	451.6	468.6	491.3	440.2	457.2	474.2	496.8
	10/10	382.2	399.2	416.2	438.9	527.6	544.6	561.6	584.3	652.7	669.7	686.7	709.4
	12/10	446.2	463.2	480.2	502.9	620.7	637.7	654.7	677.4	654.5	812.2	829.2	851.9
	14/10	510.2	527.2	544.2	566.9	654.5	730.8	747.8	770.4	654.5	833.0	951.3	974.0
	8/15	232.9	249.9	266.9	289.6	310.5	327.5	344.5	367.2	314.2	331.2	348.2	370.9
	10/15	275.6	292.6	309.6	332.3	372.5	389.5	406.5	429.2	455.9	472.9	489.9	512.6
	12/15	318.3	335.3	352.3	374.9	434.6	451.6	468.6	491.3	550.9	567.9	584.9	607.6
	14/15	360.9	377.9	394.9	417.6	496.6	513.6	530.6	553.3	632.3	649.3	666.3	689.0
	8/20	190.3	207.3	224.3	247.0	248.5	265.5	282.5	305.1	251.3	268.3	285.3	307.9
	10/20	222.3	239.3	256.3	279.0	295.0	312.0	329.0	351.7	357.5	374.5	391.5	414.2
	12/20	254.3	271.3	288.3	310.9	341.5	358.5	375.5	398.2	428.8	445.8	462.8	485.4
	14/20	286.3	303.3	320.3	342.9	388.1	405.1	422.1	444.7	489.8	506.8	523.8	546.5

euro RSV Typ F

Typenangaben

euro RSV Typ F: zweischnittiger Bügeltyp.

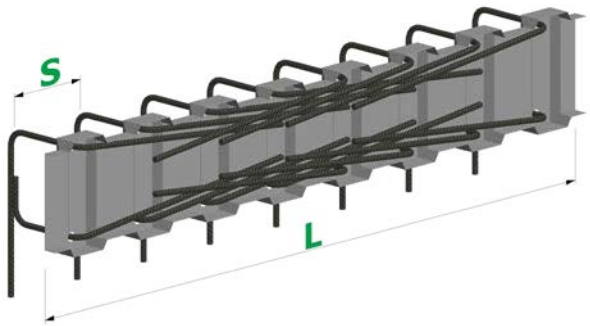

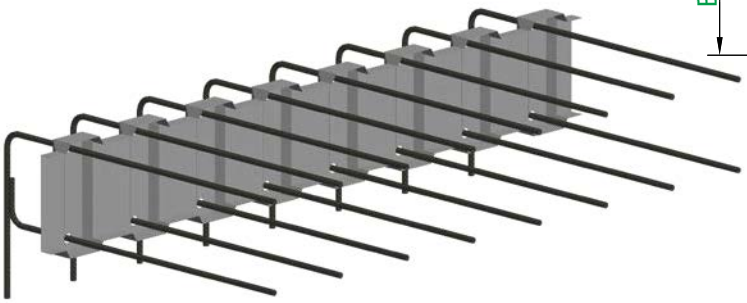

Abmessungen euro RSV Typ F					
Stabdurchmesser	ø [mm]	**8 I 10 I 12 (B ≥ 14 cm) I 14 (B ≥ 14 cm)**			
Stababstand	s [cm]	15			
Profilbreite	B [cm]	11	14	17	21
Bügelbreite = B – 3 cm	a [cm]	8	11	14	18
Stablänge Etappe 1	b [cm]	min. 13			
Stablänge Etappe 2	c [cm]	siehe Seite 180			
Kastenlänge	L [cm]	**Standard: 125** (Sonder: 62, 78, 93, 109, 125)			
Schenkellänge	x [cm]	max. 80			

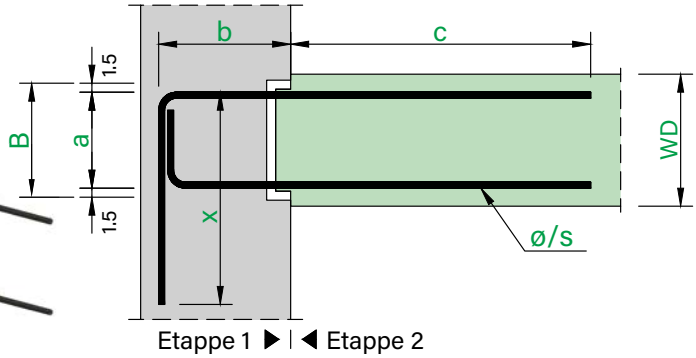

Standardprodukte / Sonderprodukte

Von diesem Typ sind keine vordefinierten Standardprodukte erhältlich. Die Zusammenstellung von Sonderprodukten ist unter Berücksichtigung der Masse in der obenstehenden Tabelle **«Abmessungen euro RSV Typ F»** möglich.

Hinweise zu euro RSV Typ F

- Die Stablängen Etappe 2 (c) sind von der Kastengeometrie, vom Stabdurchmesser und vom Stababstand abhängig. Die maximal möglichen Stablängen (c_{max}) sind auf der Seite 180 – **«Verankerungslängen»** vorgegeben.
- Der Biegerollendurchmesser der Bügel beträgt gemäss der Norm SIA 262:2013, Ziffer 5.2.4 $d_3 = 4$ Ø. In der Rückbiegestelle wird dieser gemäss «DBV-Merkblatt» mit D = 6 Ø ausgeführt. Dabei wurde eine vorwiegend ruhende Belastung vorausgesetzt.
- Informationen zur Ermittlung der Querkraftwiderstandswerte sind auf der Seite 157 und 158 – **«Bemessungsgrundlagen»** angegeben.

euro RSV – Verankerungslängen

Maximale Verankerungslängen c_{max} für RSV

In den folgenden Tabellen sind die maximalen Stablängen der Etappe 2 (c_{max}) dargestellt. Die Längen sind von der verwendeten Bewehrung (Ø/s), der Profilbreite (B) und der Kastenlänge (L) abhängig.

Typen RSV A, F, C2 und N2 – zwei Bewehrungsreihen in einem Kasten

Die in der nebenstehenden Tabelle angegebenen Werte sind die maximal möglichen Längen (c_{max}) der aus geometrischen Gründen kritisch liegenden Stäbe. Bei Einzelfällen ist eine Ausführung mit variablen Stablängen längs des Kastens möglich. Mehr über individuelle Lösungen erfahren Sie von unserem technischen Support.

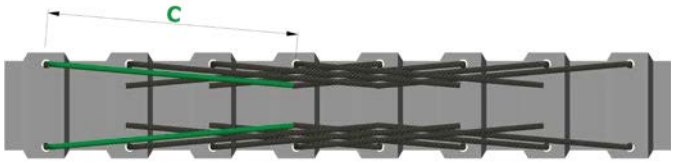

c_{max} bei RSV Typen A, F, C2 und N2						
Profil	a	L	s = 15 cm			
B [cm]	[cm]	[cm]	Ø 8	Ø 10	Ø 12	Ø 14
11	8	62 ≤ L < 93	31	31	–	–
		93 ≤ L < 125	47	36	–	–
		125	48	36	–	–
14	11	62 ≤ L < 93	31	31	31	31
		93 ≤ L < 125	47	47	45	36
		125	63	56	45	36
17	14	62 ≤ L < 93	31	31	31	31
		93 ≤ L < 125	47	47	47	47
		125	63	63	62	51
21	18	62 ≤ L < 93	31	31	31	31
		93 ≤ L < 125	47	47	47	47
		125	63	63	63	63

Typen RSV E, G und H – geschlossene Bügel im Kasten

Die in der nebenstehenden Tabelle angegebenen Werte sind die maximal möglichen Bügellängen (c_{max}). Wenn die Bügellänge (c) das Mass **(Stababstand [s] – 3 cm)** überschreitet, werden die Bügel im Kasten konisch ausgebildet.

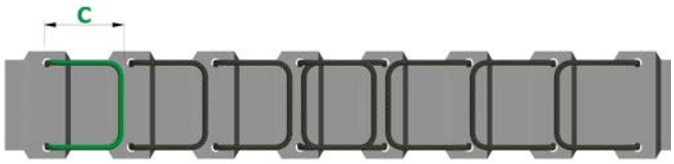

c_{max} bei RSV Typen E, G und H						
Profil	a	L	s = 15 cm			
B [cm]	[cm]	[cm]	Ø 8	Ø 10	Ø 12	Ø 14
11	8	≥ 62	25	13	–	–
14	11		30	30	22	13
17	14		30	30	30	28
21	18		30	30	30	30

euro RSH / RSV – Montageanleitung

Einbauschritte

01 **Befestigung des euro Bewehrungsanschluss** an der Holzschalung des Bauteils Etappe 1 durch Nägel.

02 **Abtrennung des Kunststoff- oder Stahldeckels** nach dem Betonieren und Ausschalen des Bauteils.

03 **Rückbiegen der im Verwahrkasten eingebogenen Stäbe** (und Einsetzen der QD-Dorne bei euro ID).

04 **Betonieren des Bauteils Etappe 2.**

01

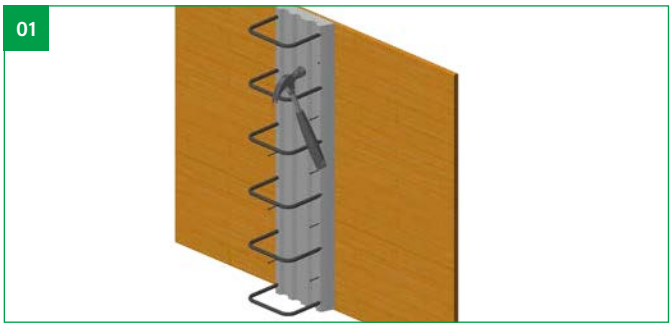

02

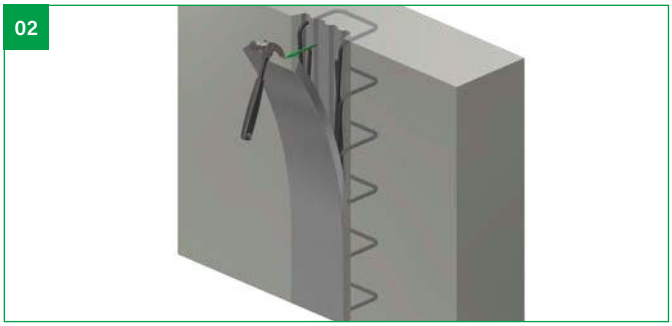

03

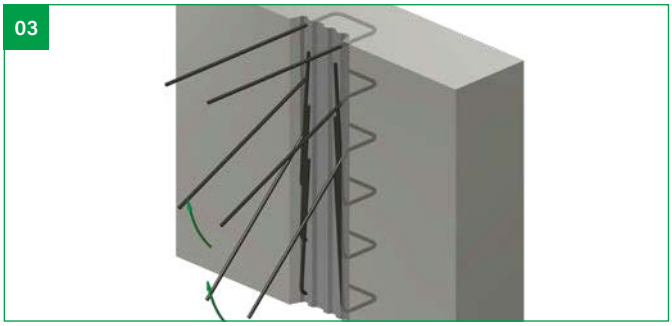

04

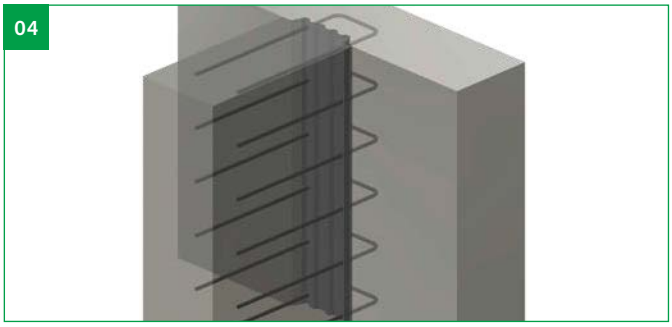

Wichtiger Hinweis zu euro RSHactiv
Beim **euro RSHactiv** mit Option BQ muss die Schutzfolie des innerhalb des Kastens angebrachte Bentonitstreifen nach dem Rückbiegen der Bewehrungseisen entfernt werden.

Hinweise für die Baustelle

Die Elemente müssen beim Ablad und bei der Lagerung auf der Baustelle vorsichtig behandelt werden. Beschädigte Elemente dürfen nicht eingebaut werden. I Bei der Befestigung der Elemente ist zu beachten, dass die Richtung und die Masse der Bügelschenkel den Plänen entsprechen und zu der Bauteilgeometrie angepasst sind. I Bei Stahlschalungen muss eine andere Befestigungsart gewählt werden. I Vor dem Betonieren ist die Rückoberfläche des Verwahrkastens von Verunreinigungen wie z. B. Schalöl zu befreien. I Beim Rückbiegen der Stäbe ist zu beachten, dass die einzelnen Stäbe in einem Gang in die gewünschte Position gebogen werden und in der Biegestelle möglichst eine knickfreie Gerade aufweisen. Das maximale Kröpfmass sollte unter Ø/3 bleiben. I Vor dem Einschalen des Bauteils sind die Kasteninnenfläche und die Bewehrungsstäbe von Verunreinigungen, wie Zementschlämme und loser Beton zu befreien. I Eine ausreichende Befeuchtung der Betonoberfläche in der Arbeitsfuge ist für die Sicherung eines Verbundes zwischen Alt- und Frischbeton erforderlich. I Der korrekte Einbau der Elemente muss im Rahmen der Bewehrungsabnahme durch den zuständigen Ingenieur kontrolliert werden.

euro RSH / RSV – Sonderanfertigungen

Vorgeschlitzter Kasten – für gekrümmte Schalung

Die **euro RSH Bewehrungsanschlüsse** können durch ihre Trapezform nicht vorgeschlitzt werden und somit bauseits nicht als Polygonzug im Radius gekrümmt verlegt werden.

Die **euro RSV Bewehrungsanschlüsse** können auf Grund ihrer Bauart ohne zusätzliche Bearbeitung leicht in Rundungen mit einem Radius von ≥ 3.00 m gebogen werden.

Edelstahlbewehrung

Die **euro RSH Sondertypen** können auch mit Edelstahlbewehrung ausgeführt werden. Es stehen die Edelstahlqualitäten 1.4362 (VE1) und 1.4462 (VE2) zur Verfügung in den für euro erhältlichen Durchmessern 8, 10, 12 + 14 mm.

Bestellbeispiel (Bestellformular)

Pflichtangabe | nicht wählbar | optional

euro RSH – für die Beanspruchung in Querrichtung															
Pos.	Typ RSH	Stab Ø [mm]	Stab s [cm]	WD(1) [cm]	Profil-breite B [cm]	Masse(2) [cm] a	b	c	c_{max}	x	Kasten-länge(3) L [cm]	Anz. [Stk]	Σ [lfm]	RSH activ (BQ)	Bauteil/ Bemerkung
b1	RSH A	12	/15	25	21	18	20	60	63		125	5	6.25		1.4362 (VE1)
b2	RSH B	10	/15	30	2×11	22	25	50	63		125	10	12.50		1.4462 (VE2)

Die **euro RSV Sondertypen** können nicht in Edelstahlbewehrung ausgeführt werden.

Fugenabdichtung mit Bentonitquellbänder

Die **euro RSH Sondertypen** können auf Wunsch mit integrierter Abdichtung geliefert werden. Es werden Bentonitquellbänder (ACSplus) beidseits der Profile befestigt. Sie haben eine Breite von 5 cm. Um Bereiche zwischen zwei Bewehrungsanschlüssen zu verbinden, können ebenfalls Bentonitquellbänder lose mitbestellt werden (BQ lose). Diese Bänder können in Rollen à 9.00 m mitbestellt werden. Weitere Informationen dazu finden Sie auf Seite 168, **«euro RSHactiv»**.

Bestellbeispiel (Bestellformular)

Pflichtangabe | nicht wählbar | optional

euro RSH – für die Beanspruchung in Querrichtung															
Pos.	Typ RSH	Stab Ø [mm]	Stab s [cm]	WD(1) [cm]	Profil-breite B [cm]	Masse(2) [cm] a	b	c	c_{max}	x	Kasten-länge(3) L [cm]	Anz. [Stk]	Σ [lfm]	RSH activ (BQ)	Bauteil/ Bemerkung
b1	RSH A	12	/15	25	21	18	20	60	63		125	5	6.25	x	

RSHactiv Stossfugenband lose (BQ)	
Typ	Stk. [Rollen à 9.00 m]
ACS plus 50 mm	2

Mit den **euro RSHactiv Standardpositionen 500, 502, 503** und **504** stehen auch Lagerartikel zur Verfügung mit bereits integrierten Betonitquellbänder. Auch hier können Betonitquellbänder ab Rollen dazu bestellt werden.

Die **euro RSV Sondertypen** können nicht mit integrierter Fugenabdichtung ausgeführt werden.

Wichtiger Hinweis

Die Sonderanfertigungen sind nur bei den **euro RSH** und **RSV Sondertypen** bestellbar. Die **euro Standardtypen** (Lagerprodukte) sind nicht mit Edelstahlbewehrung oder integrierter Abdichtung erhältlich (nur als Sondertyp).