Reti per ancoraggi

Prodotti in rete | RUWA Reti standard | in acciaio d'armatura B500A

AM 283

Filo trasversale in cima

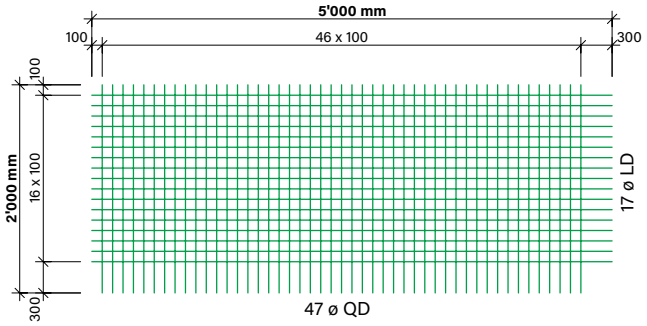

AM 335

Filo trasversale in cima

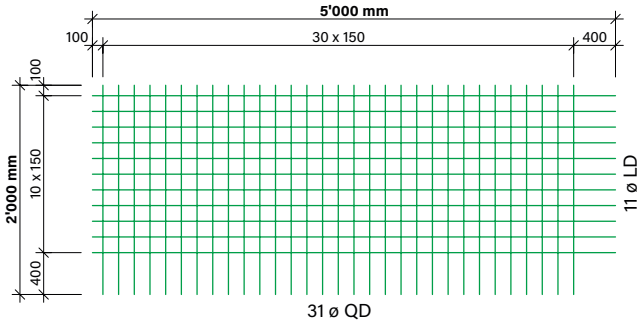

AM 524

Filo trasversale in cima

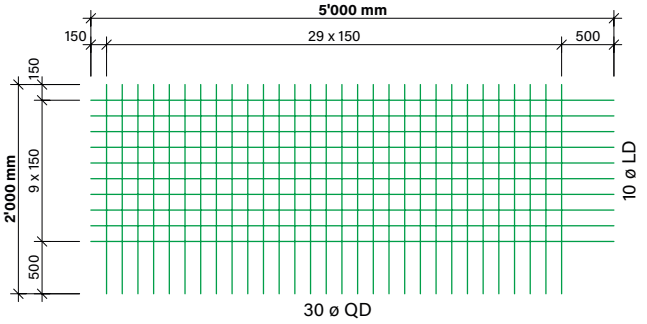

AM 754

Filo trasversale in cima

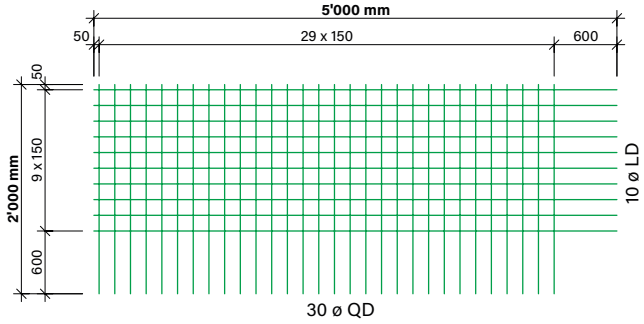

AMV 283

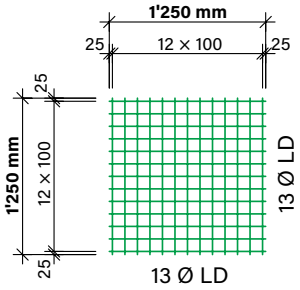

AMV 335

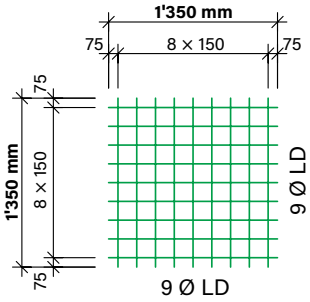

AMV 524

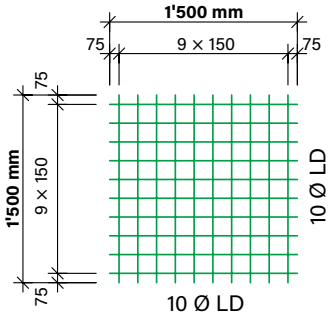

AMV 754

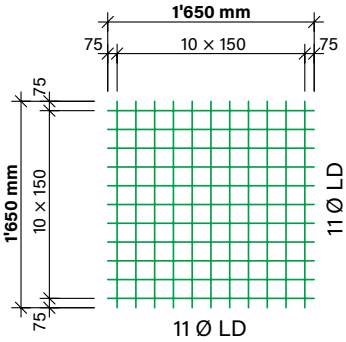

Denominazione delle reti
La denominazione del tipo contiene i seguenti parametri:

AM 335

- Sezione nominale $a_{s,long.}$ e $a_{s,trasv.}$ sulla singola rete non posata in opera
- Serie della rete

Reti per ancoraggi

Prodotti in rete | RUWA Reti standard | in acciaio d'armatura B500A

Reti per ancoraggi

Il programma di rete appositamente sviluppato per gli ancoraggi viene utilizzato per le pareti inchiodate ed è ottimizzato per le altezze di abbattimento. Le **reti per** gli **ancoraggi** sono offerte come tipi standard nel tipo di acciaio per armatura B500A. È inoltre possibile progettare formati speciali personalizzati e ottimizzati per il cantiere:

- Formati di maglia adattati
- Riduzione dei costi di taglio e degli scarti
- Posa rapida
- Giunto a un livello grazie alle lunghe sporgenze del filo
- Rinforzo nell'area di ancoraggio/perforazione con reti AMV (vedi tabella sotto)

Le reti standard possono essere ordinate utilizzando il piano di taglio e i formati speciali utilizzando il modulo d'ordine delle reti speciali o definite utilizzando Allplan SmartParts.

Formato	Tipo	Passo		Diametro		Sezione a_s		Sormonta l_b min.		Peso	
L × B [m]		long. [mm]	trasv. [mm]	LD [mm]	QD [mm]	long. [mm²/m]	trasv. [mm²/m]	trasv. [mm]	long. [mm]	rete [kg]	m² [kg/m²]
Reti AM per armatura di base in acciaio per cemento armato B500A											
5.00 × 2.00	AM 283	100	100	6	6	283	283	300	300	39.7	3.97
5.00 × 2.00	AM 335	150	150	8	8	335	335	400	400	46.2	4.62
5.00 × 2.00	AM 524	150	150	10	10	524	524	500	500	67.9	6.79
5.00 × 2.00	AM 754	150	150	12	12	754	754	600	600	97.7	9.77
Reti AMV per il rinforzo dell'area di ancoraggio e punzonatura in acciaio per cemento armato B500A											
1.25 × 1.25	AMV 283	100	100	6	6	283	283	-	-	7.2	4.62
1.35 × 1.35	AMV 335	150	150	8	8	335	335	-	-	9.6	5.27
1.50 × 1.50	AMV 524	150	150	10	10	524	524	-	-	18.5	8.23
1.65 × 1.65	AMV 754	150	150	12	12	754	754	-	-	32.2	11.84

Produzione di tutti i tipi su ordinazione

Sezioni trasversali in acciaio con reti di armatura AMV

[mm²/m]	-	AMV 283	AMV 335	AMV 524	AMV 754
AM 283	283	566	618	807	1'037
AM 335	335	618	670	859	1'089
AM 524	524	807	859	1'048	1'278
AM 754	754	1'037	1'089	1'278	1'508

La dimensione delle **reti AMV** è stata calcolata in base a la norma SIA 262:2013, 4.3.6.4.6 e 5.5.3.7 utilizzando le seguenti ipotesi:

- Qualità del calcestruzzo C25/30
- Spessore del calcestruzzo spruzzato max. 150 mm
- Piastra calotta 150 × 150 mm
- Lunghezza dell'ancoraggio ridotta del 30 % (2 fili saldati)
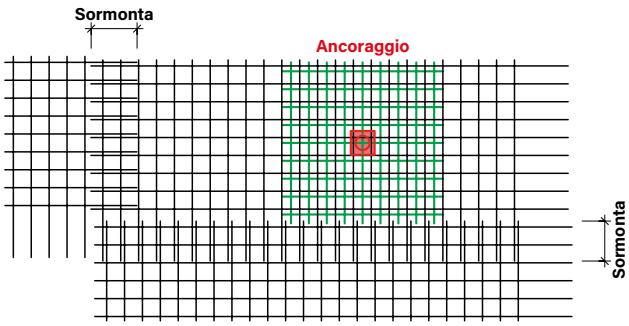
Schema di posa delle reti per gli ancoraggi